Profil n°: S23

Abscisse : 1050.000 m
Echelle des longueurs : 1/100
Echelle des altitudes : 1/100

Profil : Fiche 4

Remblai (m²) : 0.00 m²
Déblai (m²) : 7.78 m²
BETON : 0.00 m²
GNT_0_315 : 0.00 m²
GNT_0_100 : 0.00 m²
Dévers Gauche 0.00 %
Dévers Droite 0.00 %

X= 2227781.313
Y= 1228030.346
Gisement : 208.954 gr

PC : 73.00 m

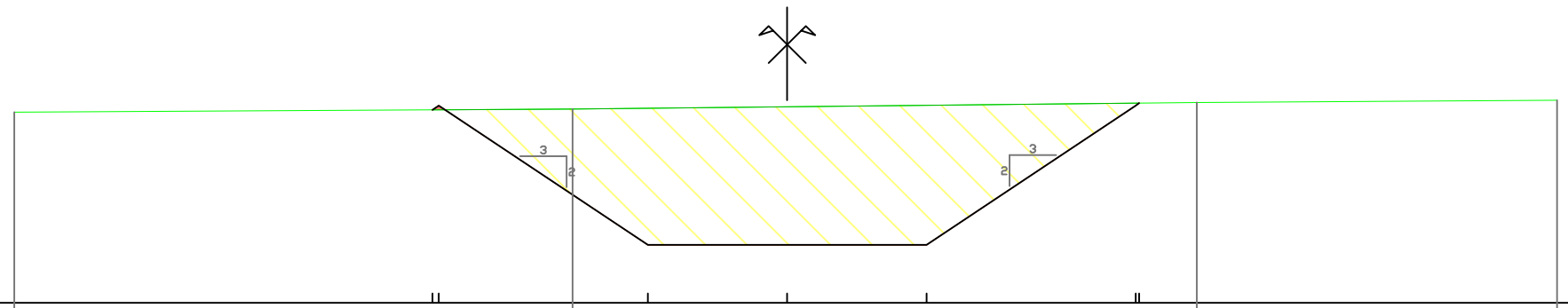

Altitudes TN	75.05		75.09				75.16	75.18
Distances à l'axe TN	-8.319		-2.312				4.410	8.287
Distances partielles TN		6.008		6.721			3.877	
Altitudes Projet		75.08 75.12	73.62	73.62	73.62		75.18 75.16	
Distances à l'axe Projet		-3.938 -3.750	-1.500	0.000	1.500		3.750 3.750	
Distances partielles Projet		0.063	2.250	1.500	1.500	2.250	0.037	

Profil n°: S24

Abscisse : 1100.000 m
Echelle des longueurs : 1/100
Echelle des altitudes : 1/100

Profil : Fiche 4

Remblai (m²) : 0.02 m²
Déblai (m²) : 7.24 m²
BETON : 0.00 m²
GNT_0_315 : 0.00 m²
GNT_0_100 : 0.00 m²
Dévers Gauche 0.00 %
Dévers Droite 0.00 %

X= 2227830.714
Y= 1228022.641
Gisement : 210.191 gr

PC : 72.00 m

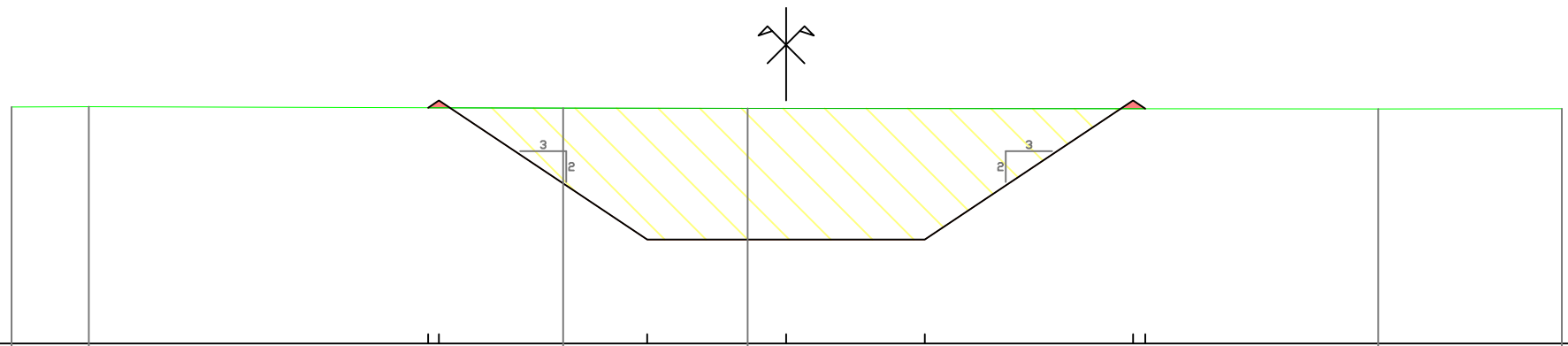

Altitudes TN	74.55	74.56					74.54		74.54					74.53		74.54	
Distances à l'axe TN	-8.369	-7.534					-2.407		-0.414					6.400		8.383	
Distances partielles TN		0.834		5.127				1.993			6.814				1.984		
Altitudes Projet						74.55 74.62		73.12		73.12		73.12		74.62 74.54			
Distances à l'axe Projet						-3.869 -3.750		-1.500		-0.000		1.500		3.750 3.883			
Distances partielles Projet						0.119	2.250		1.500		1.500		2.250		0.133		

Profil n°: S25

Abscisse : 1150.000 m
Echelle des longueurs : 1/100
Echelle des altitudes : 1/100

Profil : Fiche 4

Remblai (m²) : 0.00 m²
Déblai (m²) : 7.51 m²
BETON : 0.00 m²
GNT_0_315 : 0.00 m²
GNT_0_100 : 0.00 m²
Dévers Gauche 0.00 %
Dévers Droite 0.00 %

X= 2227880.075
Y= 1228014.671
Gisement : 210.191 gr

PC : 72.00 m

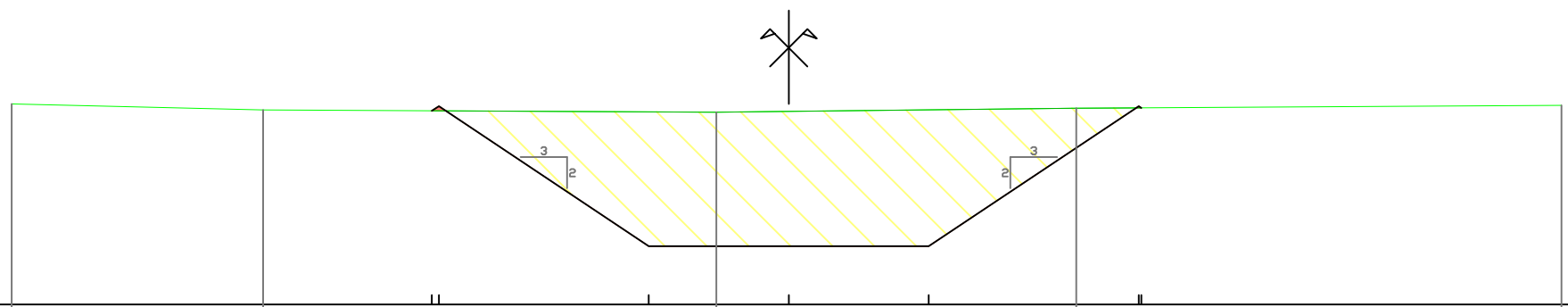

Altitudes TN	74.15		74.08		74.06		74.10		74.13	
Distances à l'axe TN	-8.326		-5.634		-0.775		3.081		8.278	
Distances partielles TN		2.692		4.859		3.856		5.197		
Altitudes Projet				74.07	72.62	72.62	72.62	74.12		
Distances à l'axe Projet				-3.826 -3.750	-1.500	0.000	1.500	3.750 3.826		
Distances partielles Projet				0.076	2.250	1.500	1.500	2.250	0.076	

Profil n°: S26

Abscisse : 1200.000 m
Echelle des longueurs : 1/100
Echelle des altitudes : 1/100

Profil : Fiche 4

Remblai (m²) : 0.00 m²
Déblai (m²) : 7.63 m²
BETON : 0.00 m²
GNT_0_315 : 0.00 m²
GNT_0_100 : 0.00 m²
Dévers Gauche 0.00 %
Dévers Droite 0.00 %

X= 2227929.435
Y= 1228006.700
Gisement : 210.191 gr

PC : 71.00 m

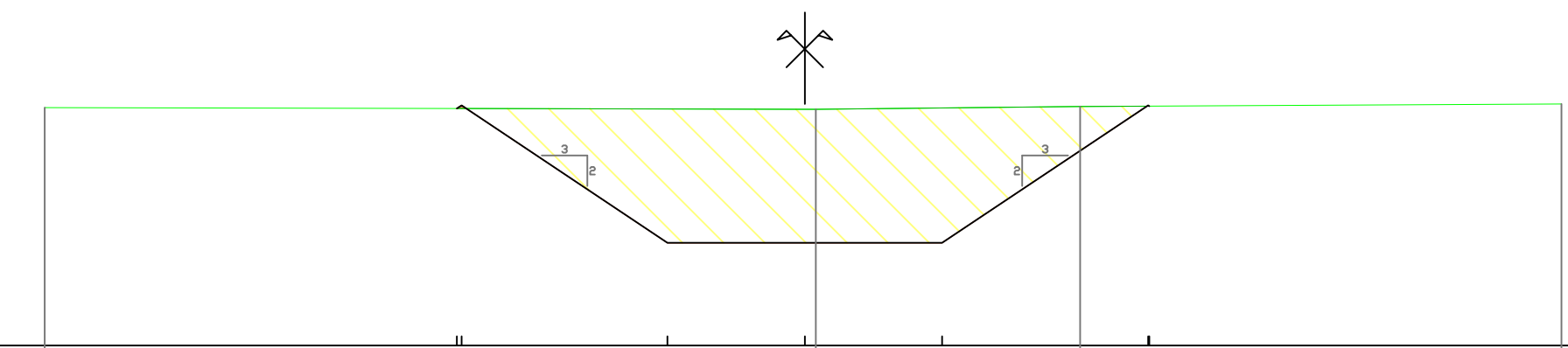

Altitudes TN	73.60		73.58	73.61		73.64
Distances à l'axe TN	-8.301		0.120	3.009		8.264
Distances partielles TN	8.422		2.889	5.255		
Altitudes Projet	73.62	72.12	72.12	72.12	73.62	
Distances à l'axe Projet	-3.764	-1.500	-0.000	1.500	3.764	
Distances partielles Projet	0.031	2.250	1.500	1.500	2.264	

Profil n°: S27

Abscisse : 1250.000 m
Echelle des longueurs : 1/100
Echelle des altitudes : 1/100

Profil : Fiche 4

Remblai (m²) : 0.07 m²
Déblai (m²) : 6.67 m²
BETON : 0.00 m²
GNT_0_315 : 0.00 m²
GNT_0_100 : 0.00 m²
Dévers Gauche 0.00 %
Dévers Droite 0.00 %

X= 2227978.796
Y= 1227998.730
Gisement : 210.191 gr

PC : 71.00 m

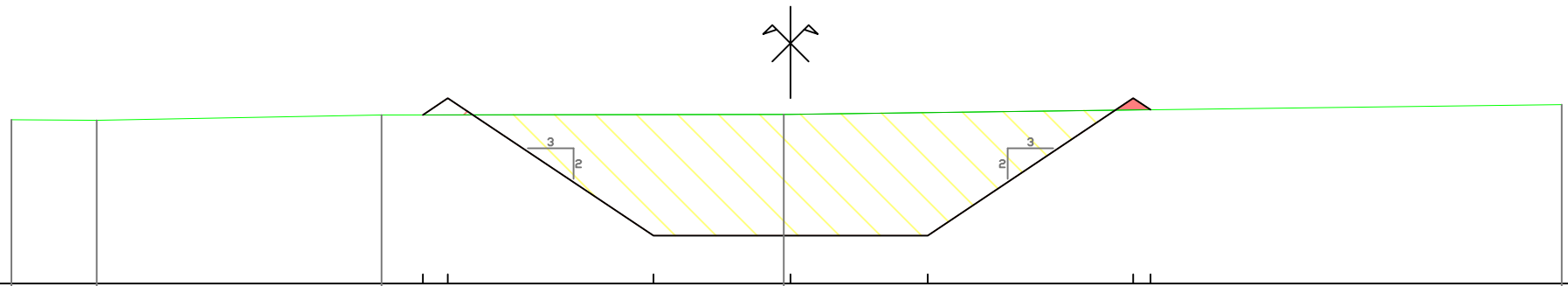

Altitudes TN	72.79	72.78	72.84	72.85	72.96							
Distances à l'axe TN	-8.523	-7.592	-4.473	-0.074	8.438							
Distances partielles TN	0.931	3.119	4.399	8.512								
Altitudes Projet				72.84	73.02	71.52	71.52	71.52	73.02	72.90		
Distances à l'axe Projet				-4.023	-3.750	-1.500	0.000	1.500	3.750	3.938		
Distances partielles Projet				0.273	2.250	1.500	1.500	2.250	0.188			

Profil n°: S28

Abscisse : 1300.000 m
Echelle des longueurs : 1/100
Echelle des altitudes : 1/100

Profil : Fiche 4

Remblai (m²) : 0.00 m²
Déblai (m²) : 7.75 m²
BETON : 0.00 m²
GNT_0_315 : 0.00 m²
GNT_0_100 : 0.00 m²
Dévers Gauche 0.00 %
Dévers Droite 0.00 %

X= 2228028.157
Y= 1227990.760
Gisement : 210.191 gr

PC : 70.00 m

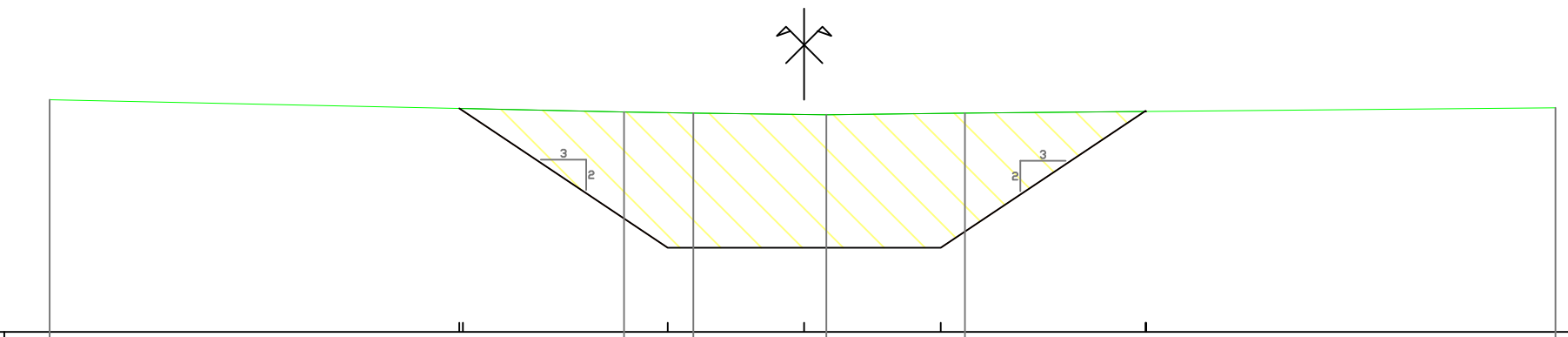

Altitudes TN	72.55						72.41	72.40	72.38	72.40							72.46
Distances à l'axe TN	-8.291						-1.979	-1.219	0.245	1.767							8.258
Distances partielles TN				6.312			0.761	1.464	1.522					6.491			
Altitudes Projet					72.45		70.92	70.92	70.92			72.42					
Distances à l'axe Projet					-3.750		-1.500	0.000	1.500			3.758					
Distances partielles Projet					0.011	2.250		1.500	1.500		2.258						

Profil n°: S29

Abscisse : 1350.000 m
Echelle des longueurs : 1/100
Echelle des altitudes : 1/100

Profil : Fiche 4

Remblai (m²) : 0.00 m²
Déblai (m²) : 16.22 m²
BETON : 0.00 m²
GNT_0_315 : 0.00 m²
GNT_0_100 : 0.00 m²
Dévers Gauche 0.00 %
Dévers Droite 0.00 %

X= 2228077.517
Y= 1227982.790
Gisement : 210.191 gr

PC : 69.00 m

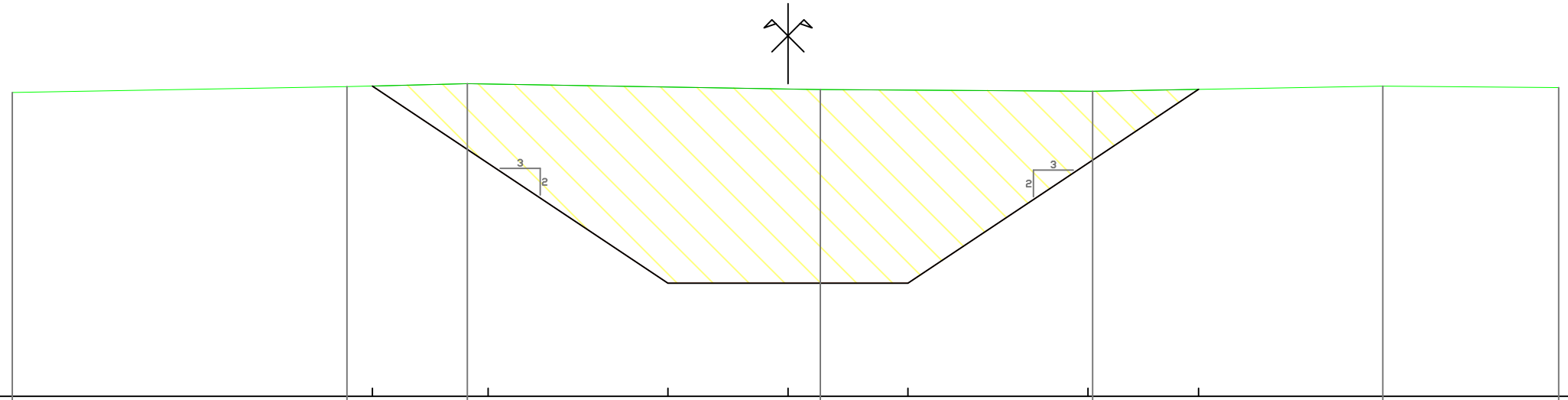

| | | |

Profil n°: S29-1

Abscisse : 1363.173 m
Echelle des longueurs : 1/100
Echelle des altitudes : 1/100

Profil : Fiche 4

Remblai (m²) : 0.00 m²
Déblai (m²) : 21.88 m²
BETON : 0.00 m²
GNT_0_315 : 0.00 m²
GNT_0_100 : 0.00 m²
Dévers Gauche 0.00 %
Dévers Droite 0.00 %

X= 2228090.522
Y= 1227980.690
Gisement : 210.191 gr

PC : 69.00 m

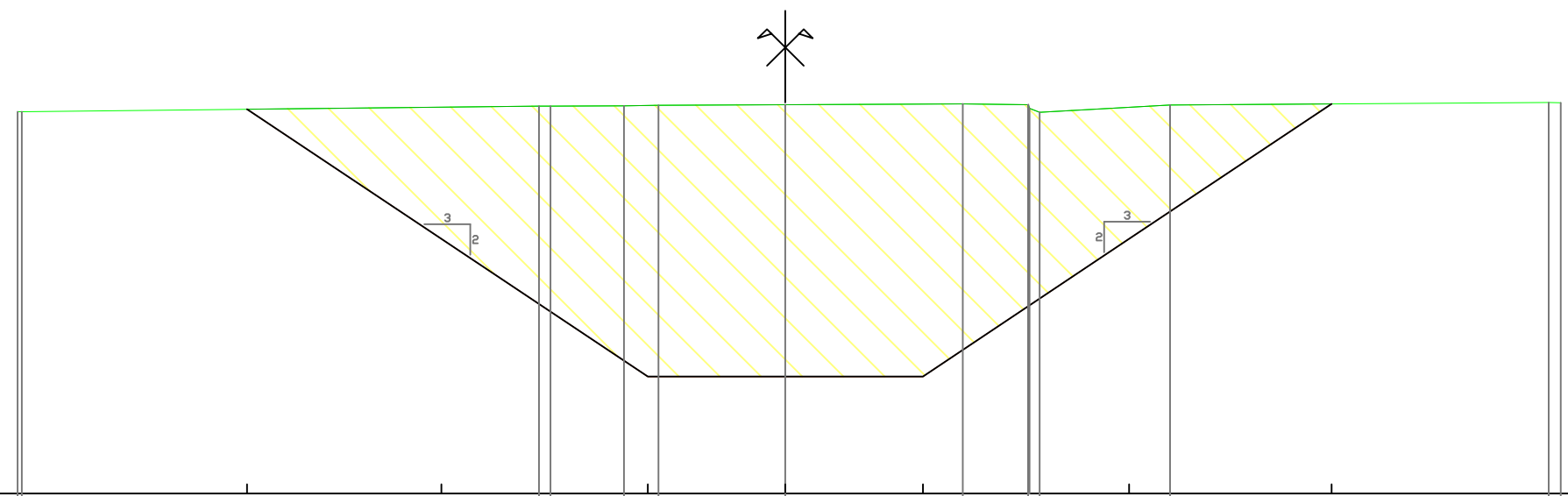

Altitudes TN	73.16	73.16	73.22	73.22	73.23	73.23	73.24	73.25	73.24	73.16	73.24	73.26	73.26
Distances à l'axe TN	-8.324	-8.324	-2.686	-2.560	-1.760	-1.383	-0.000	1.936	2.649	2.773	4.196	8.323	8.457
Distances partielles TN	0.046	5.639	0.125	0.801	0.377	1.383	1.936	0.713	0.124	1.423	4.127	0.134	
Altitudes Projet		73.19	71.78		70.28	70.28	70.28		71.78		73.25		
Distances à l'axe Projet		-5.870	-3.750		-1.500	-0.000	1.500		3.750		5.957		
Distances partielles Projet		2.120	2.250		1.500	1.500	2.250		2.207				

Profil n°: S30

Abscisse : 1363.354 m
Echelle des longueurs : 1/100
Echelle des altitudes : 1/100

Profil : Fiche 4

Remblai (m²) : 0.00 m²
Déblai (m²) : 0.00 m²
BETON : 0.00 m²
GNT_0_315 : 0.00 m²
GNT_0_100 : 0.00 m²
Dévers Gauche 0.00 %
Dévers Droite 0.00 %

X= 2228090.701
Y= 1227980.661
Gisement : 214.670 gr

PC : 72.00 m

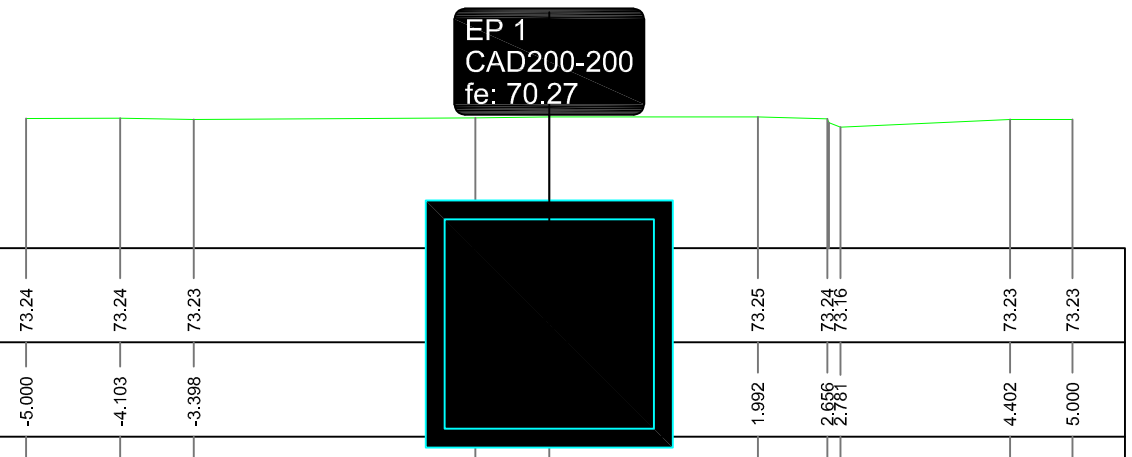

Altitudes TN	73.24	73.24	73.23			73.25	73.24 73.16		73.23	73.23
Distances à l'axe TN	-5.000	-4.103	-3.398			1.992	2.656 2.781		4.402	5.000
Distances partielles TN		0.897	0.705	2.690	0.708	1.992	0.664	0.125	1.621	0.598
Altitudes Projet										
Distances à l'axe Projet										
Distances partielles Projet										

Profil n°: S31

Abscisse : 1378.527 m
Echelle des longueurs : 1/100
Echelle des altitudes : 1/100

Profil : Fiche 4

Remblai (m²) : 0.00 m²
Déblai (m²) : 15.70 m²
BETON : 0.00 m²
GNT_0_315 : 0.00 m²
GNT_0_100 : 0.00 m²
Dévers Gauche 0.00 %
Dévers Droite 0.00 %

X= 2228105.192
Y= 1227976.166
Gisement : 210.357 gr

PC : 69.00 m

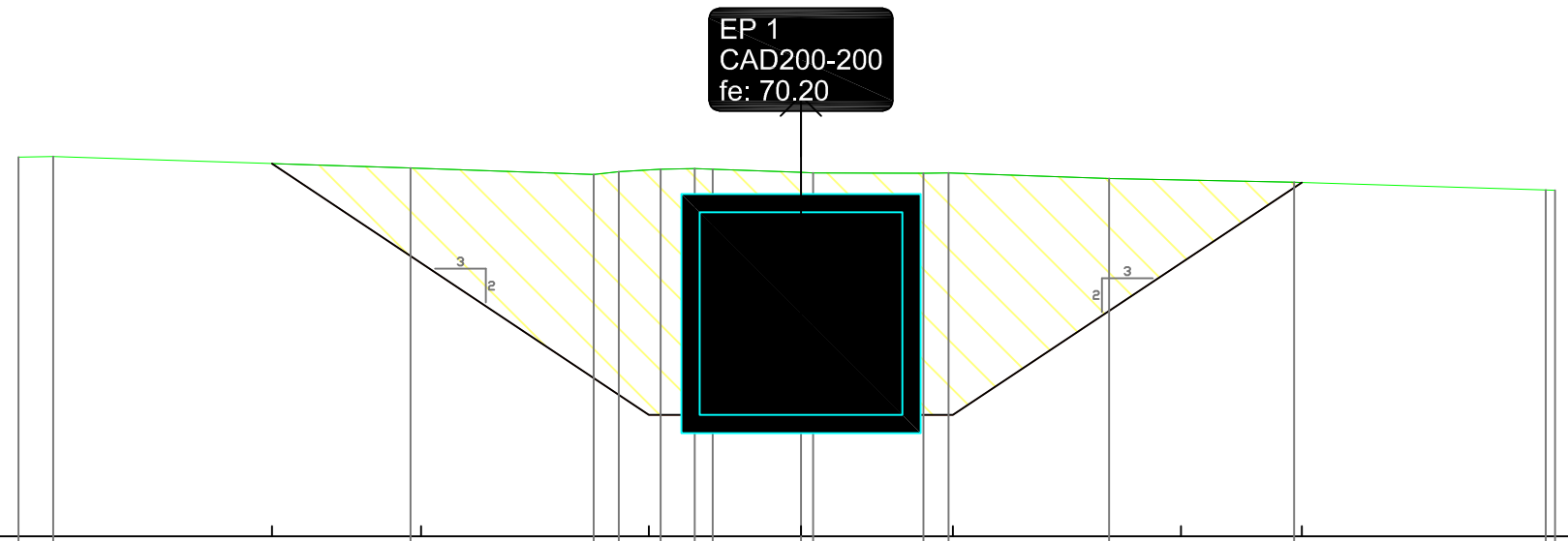

Altitudes TN	72.74	72.75	72.63	72.57	72.60	72.63	72.63	72.62	72.58	72.58	72.58	72.59	72.53	72.50	72.42	72.41
Distances à l'axe TN	-7.721	-7.379	-3.853	-2.046	-1.798	-1.385	-1.049	-0.870	-0.000	-0.120	1.210	1.456	3.040	4.866	7.351	7.442
Distances partielles TN	0.342	3.526	1.808	0.248	0.413	0.336	0.179	0.870	0.120	1.090	0.245	1.584	1.826	2.486	0.090
Altitudes Projet	72.68	71.70	70.20	70.20	70.20	71.70	72.49
Distances à l'axe Projet	-5.221	-3.750	-1.500	-0.000	1.500	3.750	4.942
Distances partielles Projet	1.471	2.250	1.500	1.500	2.250	1.192

Profil n°: S32

Abscisse : 1400.000 m
Echelle des longueurs : 1/100
Echelle des altitudes : 1/100

Profil : Fiche 4

Remblai (m²) : 0.00 m²
Déblai (m²) : 9.00 m²
BETON : 0.00 m²
GNT_0_315 : 0.00 m²
GNT_0_100 : 0.00 m²
Dévers Gauche 0.00 %
Dévers Droite 0.00 %

X= 2228126.634
Y= 1227975.250
Gisement : 206.538 gr

PC : 69.00 m

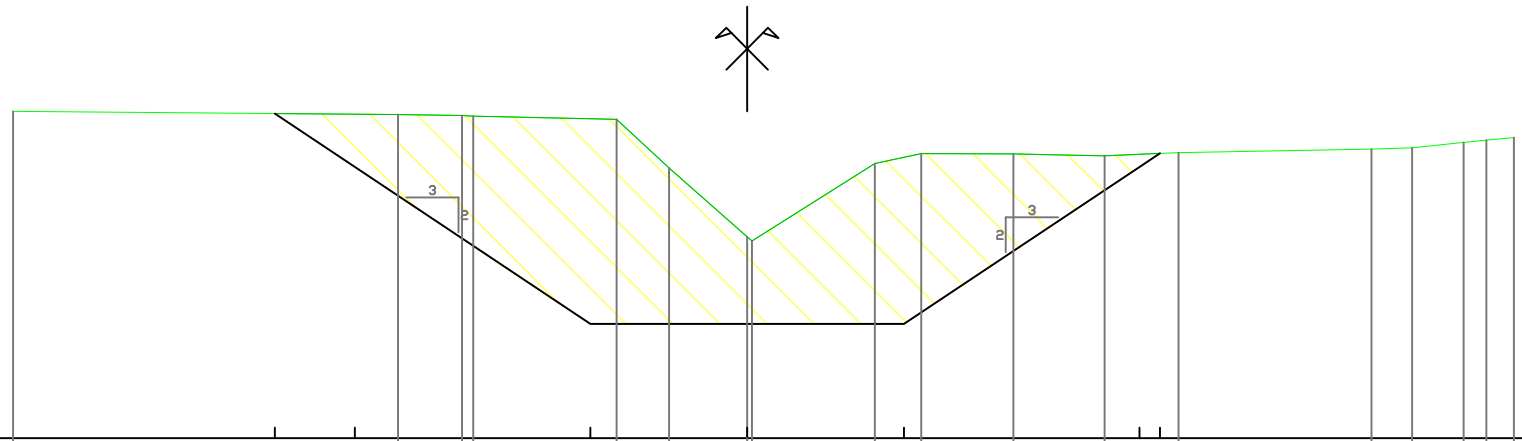

Altitudes TN	72.12					72.09	72.08	72.08		72.05	71.58	70.88		71.62	71.72	71.72	71.70	71.73		71.76	71.78	71.82	71.85	71.87
Distances à l'axe TN	-7.015					-3.335	-2.726	-2.618		-1.249	-0.745	0.000	0.046	1.219	1.663	2.545	3.415	4.123		5.966	6.356	6.847	7.066	7.327
Distances partielles TN		3.680				0.609	0.108	1.369		0.504	0.745	0.046	1.173	0.443	0.883	0.869	0.708	1.843		0.390	0.491	0.219	0.261	
Altitudes Projet			72.10	71.59					70.09			70.09		70.09			71.59	71.72						
Distances à l'axe Projet			-4.515	-3.750					-1.500			0.000		1.500			3.750	3.945						
Distances partielles Projet				0.765		2.250				1.500			1.500			2.250		0.195						

Profil n°: S33

Abscisse : 1450.000 m
Echelle des longueurs : 1/100
Echelle des altitudes : 1/100

Profil : Fiche 4

Remblai (m²) : 0.00 m²
Déblai (m²) : 8.83 m²
BETON : 0.00 m²
GNT_0_315 : 0.00 m²
GNT_0_100 : 0.00 m²
Dévers Gauche 0.00 %
Dévers Droite 0.00 %

X= 2228176.371
Y= 1227970.124
Gisement : 206.538 gr

PC : 69.00 m

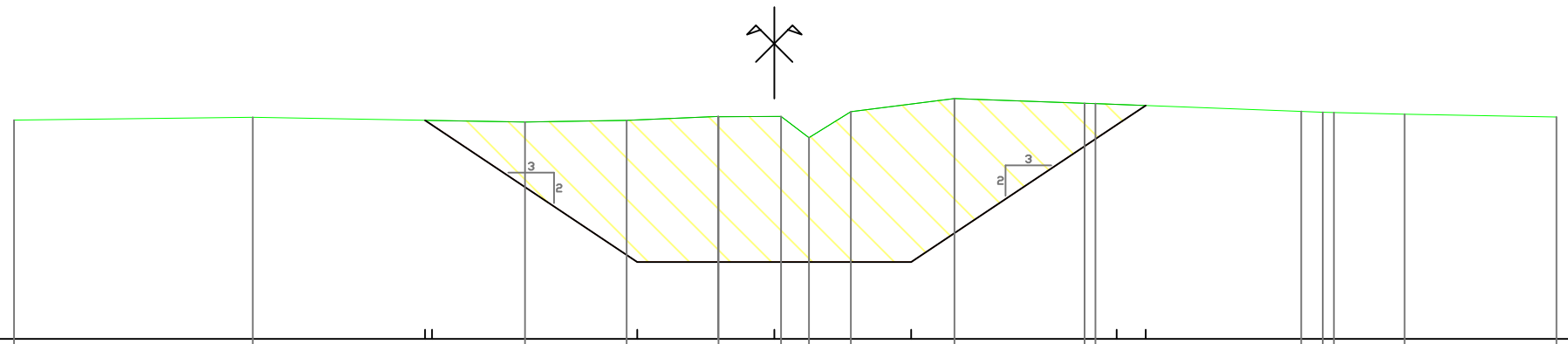

Altitudes TN	71.39	71.42	71.37	71.39	71.43	71.43	71.20	71.49	71.63	71.58	71.57	71.49	71.48	71.48	71.46	71.43	
Distances à l'axe TN	-8.326	-5.712	-2.729	-1.616	-0.609	0.075	0.379	0.840	1.973	3.398	3.518	5.771	6.007	6.129	6.903	8.569	
Distances partielles TN	2.614	2.982	1.114	1.006	0.684	0.305	0.461	1.133	1.425	0.120	2.254	0.236	0.122	0.774	1.665		
Altitudes Projet				71.39	71.34	69.84	69.84	69.84		71.34	71.55						
Distances à l'axe Projet				-3.826	-3.750	-1.500	0.000	1.500		3.750	4.069						
Distances partielles Projet				0.076	2.250	1.500	1.500	2.250		0.319							

Profil n°: S34

Abscisse : 1500.000 m
Echelle des longueurs : 1/100
Echelle des altitudes : 1/100

Profil : Fiche 4

Remblai (m²) : 0.24 m²
Déblai (m²) : 4.92 m²
BETON : 0.00 m²
GNT_0_315 : 0.00 m²
GNT_0_100 : 0.00 m²
Dévers Gauche 0.00 %
Dévers Droite 0.00 %

X= 2228226.107
Y= 1227964.998
Gisement : 206.538 gr

PC : 69.00 m

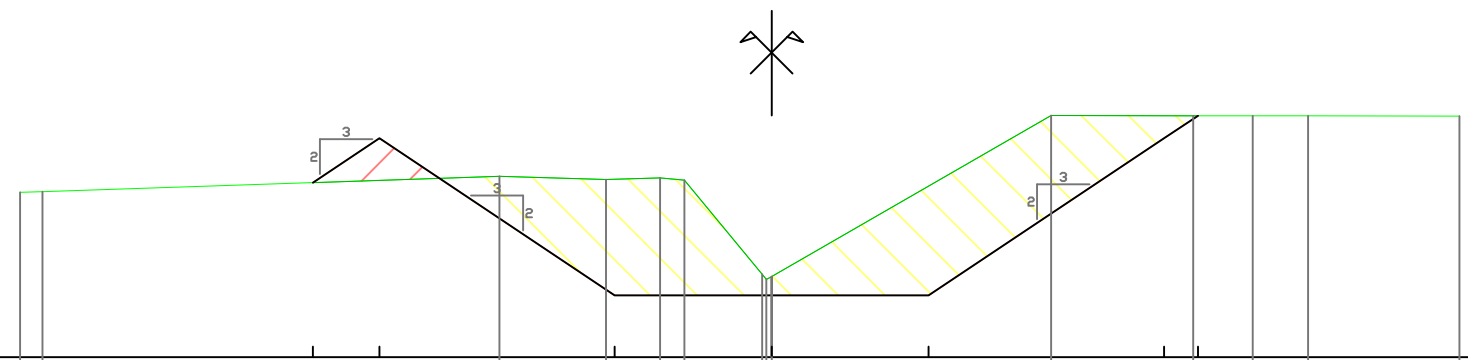

| | | |

Profil n°: S35

Abscisse : 1550.000 m
Echelle des longueurs : 1/100
Echelle des altitudes : 1/100

Profil : Fiche 4

Remblai (m²) : 0.76 m²
Déblai (m²) : 4.04 m²
BETON : 0.00 m²
GNT_0_315 : 0.00 m²
GNT_0_100 : 0.00 m²
Dévers Gauche 0.00 %
Dévers Droite 0.00 %

X= 2228275.836
Y= 1227959.798
Gisement : 207.341 gr

PC : 68.00 m

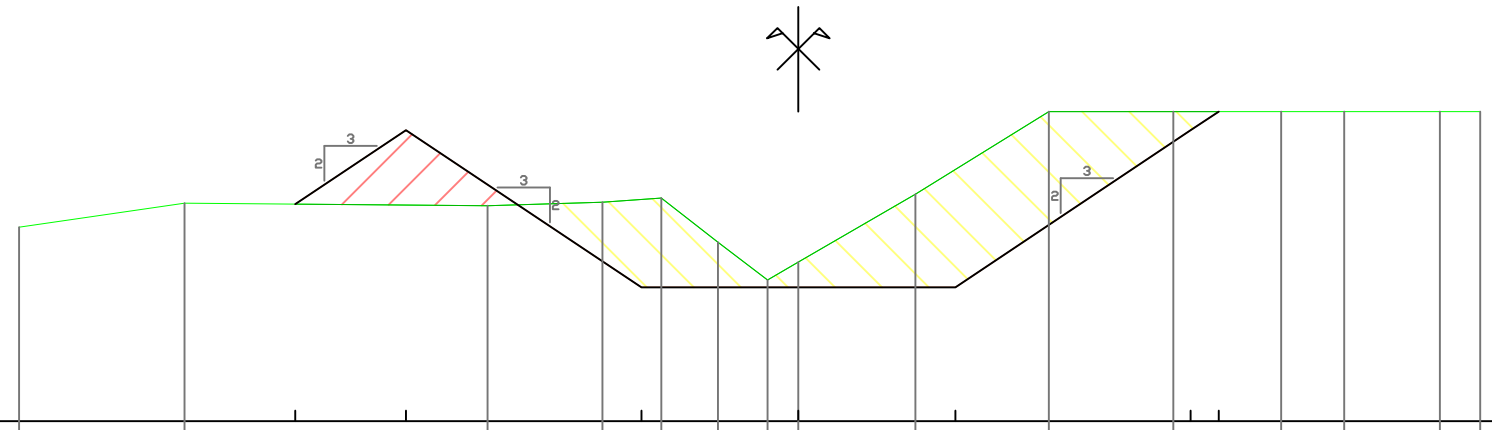

Altitudes TN	69.85	70.08	70.06	70.09	70.13	69.71	69.35	69.52	70.17	70.96	70.96	70.96	70.96	70.96	70.96		
Distances à l'axe TN	-7.446	-5.866	-2.970	-1.873	-1.308	-0.767	-0.295	0.000	1.118	2.395	3.584	4.616	5.218	6.132	6.517		
Distances partielles TN	1.580	2.896	1.097	0.565	0.541	0.472	0.295	1.118	1.277	1.190	1.031	0.602	0.914	0.385			
Altitudes Projet			70.07	70.78	69.28			69.28	69.28		70.78	70.96					
Distances à l'axe Projet			-4.808	-3.750	-1.500			0.000	1.500		3.750	4.017					
Distances partielles Projet			1.058	2.250	1.500			1.500	2.250		0.267						

Profil n°: S36

Abscisse : 1600.000 m
Echelle des longueurs : 1/100
Echelle des altitudes : 1/100

Profil : Fiche 4

Remblai (m²) : 1.18 m²
Déblai (m²) : 2.44 m²
BETON : 0.00 m²
GNT_0_315 : 0.00 m²
GNT_0_100 : 0.00 m²
Dévers Gauche 0.00 %
Dévers Droite 0.00 %

X= 2228325.504
Y= 1227954.046
Gisement : 207.341 gr

PC : 68.00 m

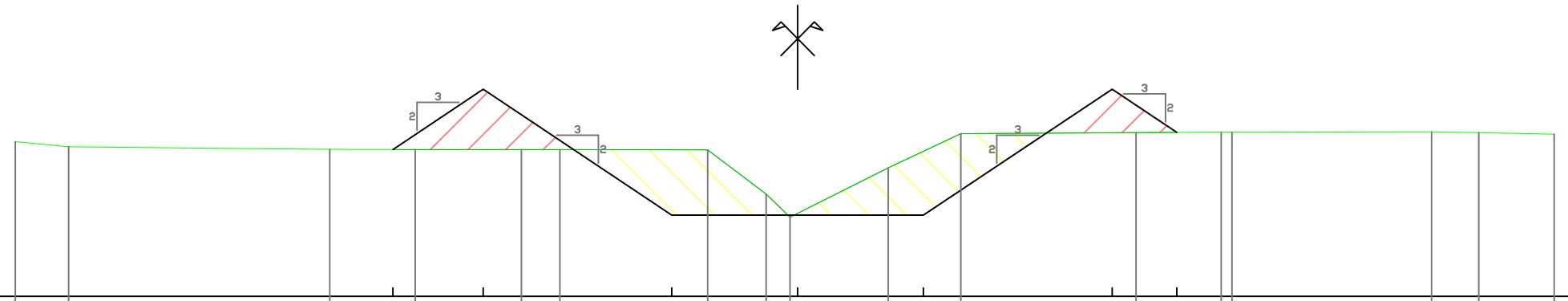

Altitudes TN	69.84	69.78	69.75	69.75	69.75	69.75	69.74	69.22	68.94	69.53	69.94	69.95	69.96	69.95	69.96	69.95	69.93
Distances à l'axe TN	-9.327	-8.690	-5.579	-4.561	-3.293	-2.836	-1.073	-0.375	-0.092	1.081	1.944	4.034	5.050	5.178	7.556	8.120	9.021
Distances partielles TN	0.636	3.111	1.018	1.268	0.457	1.763	0.699	0.283	1.173	0.864	2.090	1.015	0.128	2.378	0.564	0.900	
Altitudes Projet				69.75	70.47		68.97		68.97	68.97		70.47	69.95				
Distances à l'axe Projet				-4.827	-3.750		-1.500		-0.000	1.500		3.750	4.521				
Distances partielles Projet				1.077	2.250		1.500		1.500	2.250		0.771					

Profil n°: S37

Abscisse : 1650.000 m
Echelle des longueurs : 1/100
Echelle des altitudes : 1/100

Profil : Fiche 4

Remblai (m²) : 0.61 m²
Déblai (m²) : 5.36 m²
BETON : 0.00 m²
GNT_0_315 : 0.00 m²
GNT_0_100 : 0.00 m²
Dévers Gauche 0.00 %
Dévers Droite 0.00 %

X= 2228375.172
Y= 1227948.293
Gisement : 207.341 gr

PC : 68.00 m

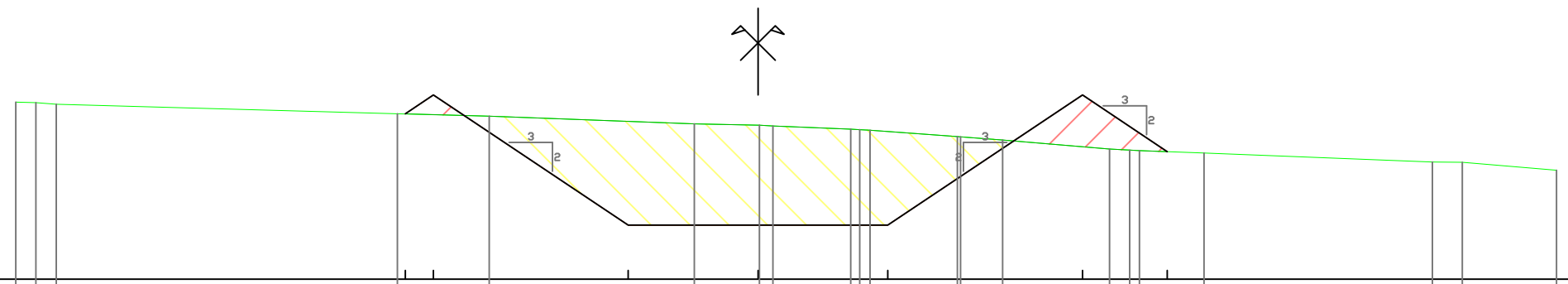

Altitudes TN	70.04	70.04	70.02	69.91	69.88	69.79	69.78	69.77	69.73	69.73	69.72	69.65	69.61	69.50	69.49	69.48	69.46	69.35	69.35	69.26
Distances à l'axe TN	-8.576	-8.345	-8.110	-4.167	-3.107	-0.736	0.017	0.173	1.073	1.175	1.297	2.304	2.826	4.063	4.295	4.410	5.156	7.794	8.139	9.230
Distances partielles TN	0.232	0.235	3.943	1.061	2.370	0.754	0.155	0.901	0.101	0.122	1.007	0.037	0.485	1.237	0.232	0.115	0.746	2.638	0.345	1.091
Altitudes Projet				69.91	70.13	68.63	68.63		68.63			70.13			69.47					
Distances à l'axe Projet				-4.076	-3.750	-1.500	0.000		1.500			3.750			4.730					
Distances partielles Projet				0.326	2.250	1.500	1.500		2.250					0.980						

Profil n°: S38

Abscisse : 1700.000 m
Echelle des longueurs : 1/100
Echelle des altitudes : 1/100

Profil : Fiche 4

Remblai (m²) : 0.00 m²
Déblai (m²) : 8.90 m²
BETON : 0.00 m²
GNT_0_315 : 0.00 m²
GNT_0_100 : 0.00 m²
Dévers Gauche 0.00 %
Dévers Droite 0.00 %

X= 2228424.840
Y= 1227942.541
Gisement : 207.341 gr

PC : 67.00 m

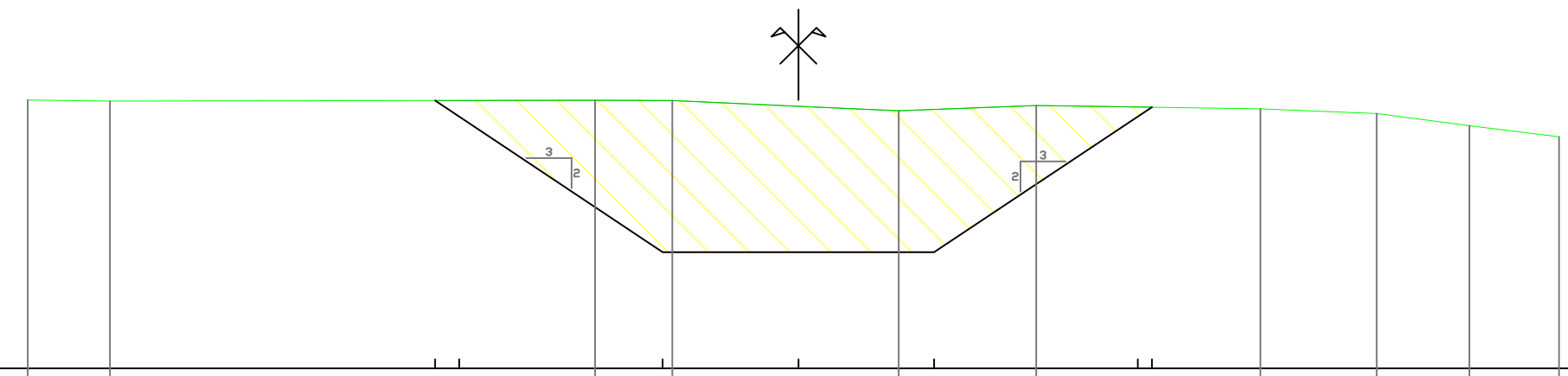

Altitudes TN	69.97	69.96	69.96	69.96	69.85	69.91	69.87	69.82	69.68	69.56	
Distances à l'axe TN	-8.516	-7.607	-2.246	-1.394	1.107	2.627	5.105	6.390	7.414	8.405	
Distances partielles TN	0.908	5.361	0.852	2.501	1.520	2.478	1.285	1.024	0.991		
Altitudes Projet	69.96	69.78	68.28	68.28	68.28	69.78	69.89				
Distances à l'axe Projet	-4.016	-3.750	-1.500	0.000	1.500	3.750	3.905				
Distances partielles Projet	0.266	2.250	1.500	1.500	2.250	0.155					

Profil n°: S39

Abscisse : 1750.000 m
Echelle des longueurs : 1/100
Echelle des altitudes : 1/100

Profil : Fiche 4

Remblai (m²) : 0.00 m²
Déblai (m²) : 9.06 m²
BETON : 0.00 m²
GNT_0_315 : 0.00 m²
GNT_0_100 : 0.00 m²
Dévers Gauche 0.00 %
Dévers Droite 0.00 %

X= 2228474.507
Y= 1227936.788
Gisement : 207.341 gr

PC : 67.00 m

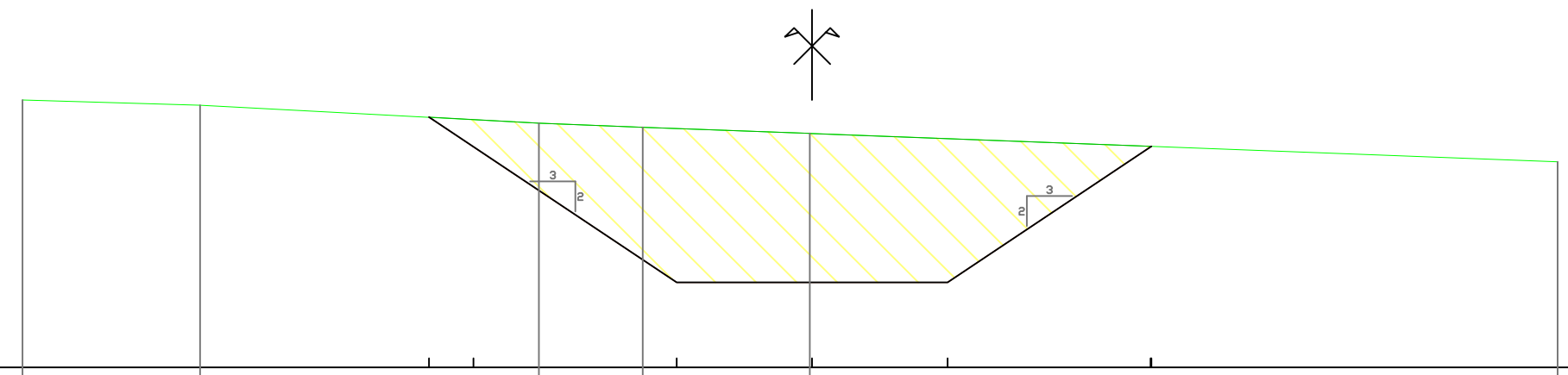

Altitudes TN	69.96	69.91	69.71	69.66	69.59			69.28
Distances à l'axe TN	-8.744	-6.777	-3.024	-1.876	-0.026			8.258
Distances partielles TN	1.966	3.753	1.148	1.850	8.284			
Altitudes Projet			69.77	69.44	67.94	67.94	67.94	69.45
Distances à l'axe Projet			-4.244	-3.750	-1.500	-0.000	1.500	3.758
Distances partielles Projet			0.494	2.250	1.500	1.500	2.258	

Profil n°: S40

Abscisse : 1800.000 m
Echelle des longueurs : 1/100
Echelle des altitudes : 1/100

Profil : Fiche 4

Remblai (m²) : 0.74 m²
Déblai (m²) : 4.60 m²
BETON : 0.00 m²
GNT_0_315 : 0.00 m²
GNT_0_100 : 0.00 m²

Dévers Gauche 0.00 %
Dévers Droite 0.00 %

X= 2228524.175
Y= 1227931.036
Gisement : 207.341 gr

PC : 67.00 m

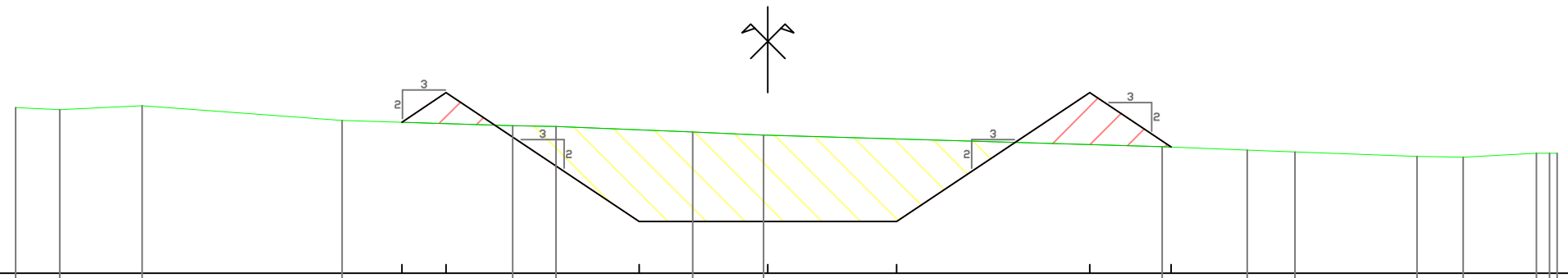

Altitudes TN	68.93	68.90	68.95	68.78	68.72	68.71	68.65	68.61	68.47	68.44	68.41	68.36	68.35	68.40	68.40	68.40	68.40
Distances à l'axe TN	-8.766	-8.254	-7.293	-4.963	-2.973	-2.469	-0.875	-0.050	4.594	5.587	6.143	7.566	8.103	8.956	9.190	9.199	9.353
Distances partielles TN	0.511	0.962	2.330	1.990	0.505	1.594	0.825	4.645	0.992	0.556	1.424	0.536	0.853	0.154	0.009	0.154	
Altitudes Projet					68.76	69.10	67.60	67.60	67.60	69.10	68.47						
Distances à l'axe Projet					-4.266	-3.750	-1.500	0.000	1.500	3.750	4.699						
Distances partielles Projet					0.516	2.250	1.500	1.500	2.250	0.949							

Profil n°: S41

Abscisse : 1850.000 m
Echelle des longueurs : 1/100
Echelle des altitudes : 1/100

Profil : Fiche 4

Remblai (m²) : 2.50 m²
Déblai (m²) : 2.21 m²
BETON : 0.00 m²
GNT_0_315 : 0.00 m²
GNT_0_100 : 0.00 m²
Dévers Gauche 0.00 %
Dévers Droite 0.00 %

X= 2228573.843
Y= 1227925.283
Gisement : 207.341 gr

PC : 66.00 m

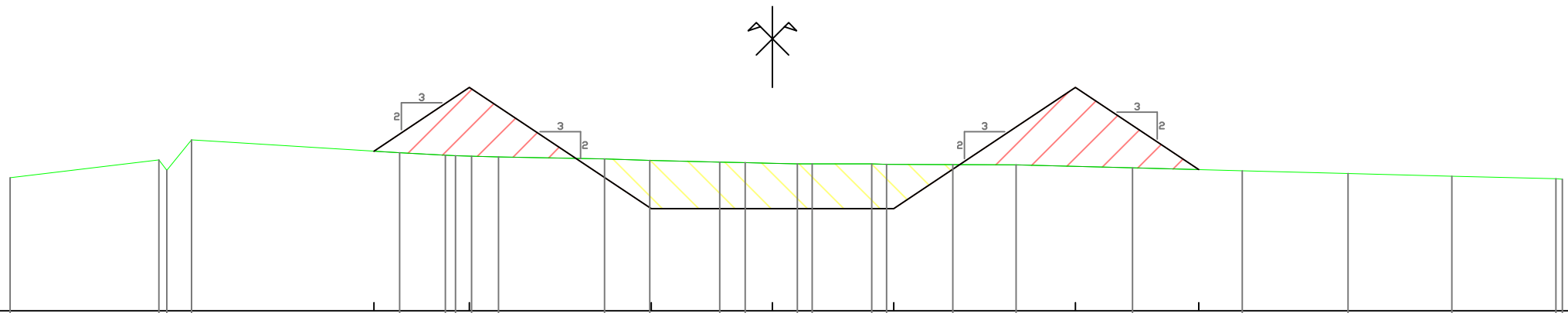

| | | |

Profil n°: S42

Abscisse : 1859.476 m
Echelle des longueurs : 1/100
Echelle des altitudes : 1/100

Profil : Fiche 4

Remblai (m²) : 6.27 m²
Déblai (m²) : 0.00 m²
BETON : 0.00 m²
GNT_0_315 : 0.00 m²
GNT_0_100 : 0.00 m²
Dévers Gauche 0.00 %
Dévers Droite 0.00 %

X= 2228583.257
Y= 1227924.193
Gisement : 207.341 gr

PC : 66.00 m

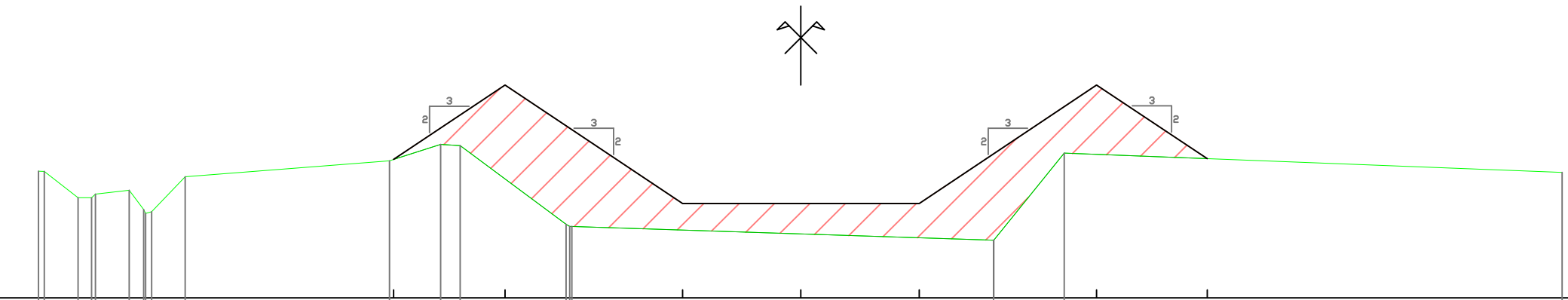

Altitudes TN	67.61	67.60	67.27	67.37	67.37	67.02	67.00	67.53	67.74	67.95	67.93	66.93	66.91	66.73	67.83	67.59
Distances à l'axe TN	-9.661	-9.601	-9.163	-8.517	-8.194	-5.230	-7.806	-5.216	-4.566	-4.319	-2.078	-2.002	2.443	3.339	9.651
Distances partielles TN	0.073	0.427	0.172	0.427	0.186	0.038	0.424	2.590	0.650	0.247	1.341	0.029	5.346	0.896	6.312
Altitudes Projet	67.75	68.70	67.20	67.20	67.20	68.70	67.76
Distances à l'axe Projet	-5.164	-3.750	-1.500	0.000	1.500	3.750	5.151
Distances partielles Projet	1.414	2.250	1.500	1.500	2.250	1.401

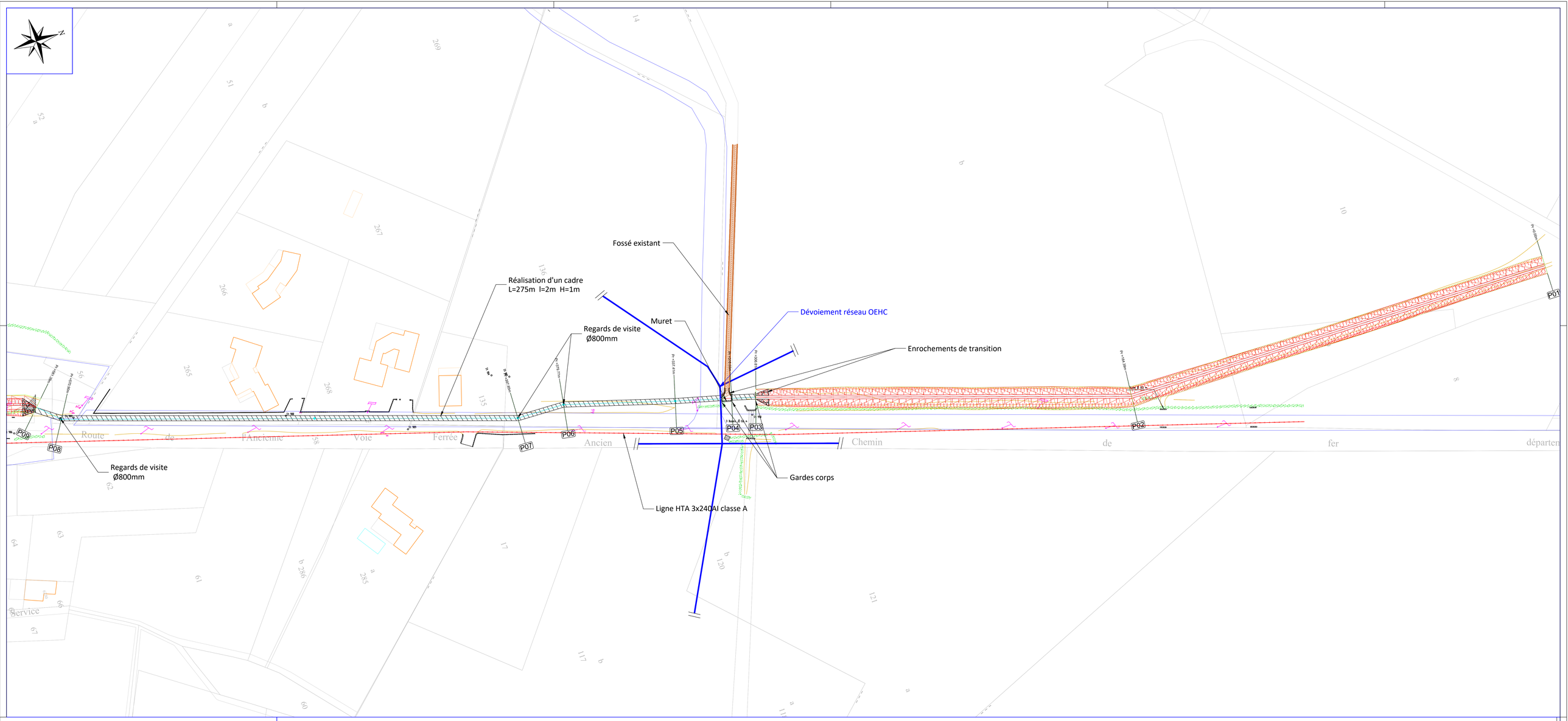

DEPARTEMENT DE LA HAUTE CORSE

Commune de Ghisonaccia

Calibrage du réseau pluvial de la commune de Ghisonaccia suite au schéma directeur

Secteur amont de la RT10

Etude d'Avant Projet
(A.V.P)

Fiche 5 - Plan général des travaux

ECHELLE : 1/500

indice	date	établi par	vérifié par	Observations	Code : 800
5					
4					
3					
2					
1					
0	Janvier 2019	AD	HS/JLPB		

BUREAU D'ETUDES TECHNIQUES
POZZO DI BORGO
Lot. Arbuseta Cappe - 20620 BIGUGLIA
Tél. : 04.95.30.59.09
Fax : 04.95.30.60.02
e mail : bastia@pozzodiborgo.fr
6, parc Belvédère - 20000 AJACCIO
Tél. : 04.95.21.17.38
Fax : 04.95.51.31.51
e mail : ajaccio@pozzodiborgo.fr

Profil : Axe 5 et 6

Echelle en X : 1/1200

Echelle en Y : 1/1000

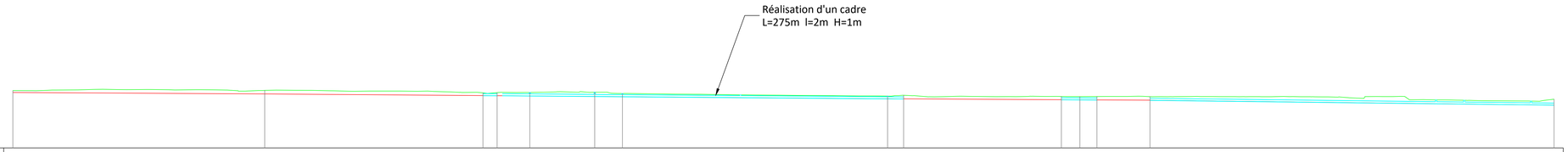

PC : 33.00 m

Numéro de profils en travers	P01	P02	P03	P04	P05	P06	P07	P08	P09	P10	P11	P12	P13	P14
Altitudes TN	64.14	64.28	62.93	63.06	63.15	63.31	62.61	61.20	61.63	60.99	60.90	60.94	60.89	59.46
Altitudes Projet	63.13	62.23	61.47	61.41	61.27	60.68	60.87	59.73	59.66	59.20	59.14	59.10	58.84	56.30
Ecarts TN - Projet	1.00	1.95	1.45	1.64	1.88	2.32	1.74	1.47	1.97	1.79	1.75	1.84	1.95	3.16
Distances partielles		164.39	142.42	9.22	21.37	42.36	18.08	173.05	10.49	102.96	12.06	11.13	34.61	263.74
Distances cumulées	0.00	164.39	306.81	316.03	337.41	379.77	397.85	570.90	581.39	684.34	696.40	707.53	742.15	1005.89
Pentes et rampes	PENTE L = 581.38 m P = -0.60 %								PENTE L = 160.77 m P = -0.45 %				PENTE L = 263.74 m P = -1.00 %	
Alignements droits et courbes	DROITE L = 164.39 m	DROITE L = 143.46 m	DROITE L = 29.57 m	DROITE L = 42.35 m	DROITE L = 18.08 m	DROITE L = 173.05 m	DROITE L = 13.64 m	DROITE L = 100.29 m	DROITE L = 57.79 m	DROITE L = 186.28 m	DROITE L = 18.37 m	DROITE L = 43.68 m	DROITE L = 14.96 m	
Dévers Gauche	0.00	0.00	0.00	0.00	0.00	0.00	0.00	0.00	0.00	0.00	0.00	0.00	0.00	0.00
Dévers Droit	0.00	0.00	0.00	0.00	0.00	0.00	0.00	0.00	0.00	0.00	0.00	0.00	0.00	0.00

Date : 25/06/2019

Dossier : 3 - GHISONACCIA GARE Fiche 5_5

Enrochement de transition

Remplacement ouvrages existant

Réalisation d'un cadre L=43m l=3m H=1.5m

Dévoiement EP Ø200 Fonte

Réalisation d'un cadre L=97m l=2m H=1m

Réalisation d'un cadre L=136m l=2m H=1m

Réalisation d'un cadre L=23m l=2m H=1m

Construction en ruine (à démolir ou à contourner)

Réalisation d'un cadre L=275m l=2m H=1m

Regards de visite Ø800mm

Enrochement de transition

Ligne HTA 3x240AI

Ligne HTA 3x240AI

Enrochements de transition

Ligne HTA 3x240AI classe A

P01 P02 P03 P04 P05 P06 P07 P08 P09 P10 P11 P12 P13 P14 P15 P16 P17

Place des Eucalyptus

Canaglia

Suara

Gare

Route

Chemin

Fossé

Service

d'exploitation

Rue

VILLE de GHISONACCIA

DEPARTEMENT DE LA HAUTE CORSE

Commune de Ghisonaccia

Calibrage du réseau pluvial de la commune de Ghisonaccia suite au schéma directeur

Secteur amont de la RT10

Etude d'Avant Projet

(A.V.P)

Fiche 6 - Plan général des travaux

ECHELLE : 1/500

5				
4				
3				
2				
1				
0	Janvier 2019	AD	HSVR,PB	
indice	date	établi par	vérifié par	Observations

Code : 800

BUREAU D'ETUDES TECHNIQUES
POZZO DI BORGO
Lot. Arbuseta Cippon - 20620 BIGUGLIA
Tél. : 04.95.30.95.69
Fax : 04.95.30.00.0
e mail : bastia@pozzodiborgo.fr
6, parc Belvedere - 20000 AJACCIO
Tél. : 04.95.21.17.39
Fax : 04.95.51.31.57
e mail : ajaccio@pozzodiborgo.fr

Profil : Axe 5 et 6

Echelle en X : 1/1200

Echelle en Y : 1/1000

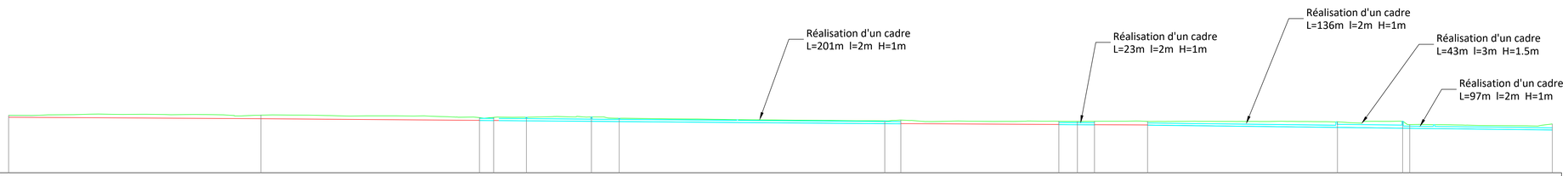

PC : 33.00 m

Numéro de profils en travers	P01		P02			P03	P04	P05		P06	P07					P08	P09				P10	P11	P12		P13					P14			P15	P16					P17
Altitudes TN	64.14		64.28			62.93	63.06	63.15		63.31	62.61					61.20	61.63				60.99	60.90	60.94		60.89					60.69			60.99	60.17					59.46
Altitudes Projet	63.15		62.23			61.47	61.61	61.27		60.99	60.87					59.73	59.86				59.25	59.15	59.15		58.94					57.75			57.25	57.22					56.30
Ecarts TN - Projet	1.00		1.95			1.45	1.54	1.88		2.32	1.74					1.47	1.87				1.79	1.75	1.84		1.95					2.99			3.71	2.95					3.16
Distances partielles		164.39			142.42		9.22	21.37		42.36	18.08			173.05			10.49		102.96		12.06	11.13	34.61			123.76					42.43			4.62		92.93			
Distances cumulées	0.00		164.39			306.81	316.03	337.41		379.77	397.85					570.90	581.39				694.34	696.40	707.53		742.15					865.91			908.34	913.00					1005.93
Pentes et rampes	PENTE L = 581.38 m P = -0.60 %																		PENTE L = 160.77 m P = -0.45 %											PENTE L = 263.74 m P = -1.00 %								
Alignements droits et courbes		DROITE L = 164.39 m			DROITE L = 143.46 m			DROITE L = 29.57 m	DROITE L = 42.35 m		DROITE L = 18.08 m			DROITE L = 173.05 m			DROITE L = 13.84 m	DROITE L = 100.29 m				DROITE L = 57.79 m			DROITE L = 186.28 m										DROITE L = 18.37 m	DROITE L = 43.68 m		DROITE L = 14.96 m	
Dévers Gauche	0.00		0.00			0.00	0.00	0.00		0.00	0.00					0.00	0.00		0.00		0.00	0.00	0.00		0.00					0.00			0.00	0.00					0.00
Dévers Droit	0.00		0.00			0.00	0.00	0.00		0.00	0.00					0.00	0.00		0.00		0.00	0.00	0.00		0.00					0.00			0.00	0.00					0.00

Date : 22/07/2019

Dessiné - 3 - GHISONACCIA GARE Fiche 5_6

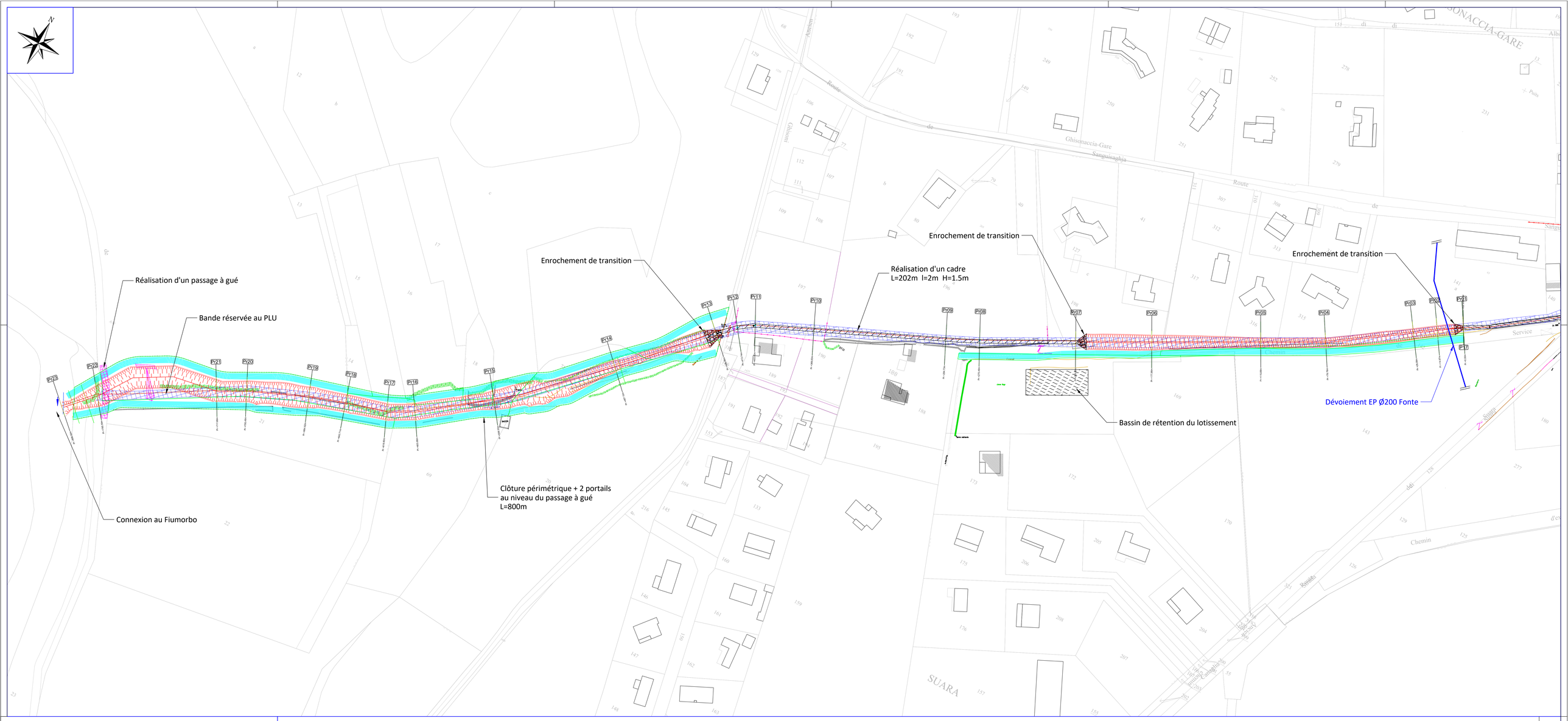

DEPARTEMENT DE LA HAUTE CORSE

Commune de Ghisonaccia

Calibrage du réseau pluvial de la commune de Ghisonaccia suite au schéma directeur

Secteur amont de la RT10

Etude d'Avant Projet
(A.V.P)

Fiche 6' - Plan général des travaux

ECHELLE : 1/750

indice	date	établi par	vérifié par	Observations	Code : 800
5					
4					
3					
2					
1					
0	Juillet 2018	AD	HS/ILPB		

BUREAU D'ETUDES TECHNIQUES
POZZO DI BORGO
Lot. Arbusiata Coppola - 20620 BIGUGLIA
Tél. : 04.95.30.60.60
Fax : 04.95.30.60.02
e mail : bastia@pozzodiborgo.fr
6, parc Belvédère - 20000 AJACCIO
Tél. : 04.95.21.31.28
Fax : 04.95.21.31.29
e mail : ajaccio@pozzodiborgo.fr

Profil : Axe 6'

Echelle en X : 1/1000

Echelle en Y : 1/1000

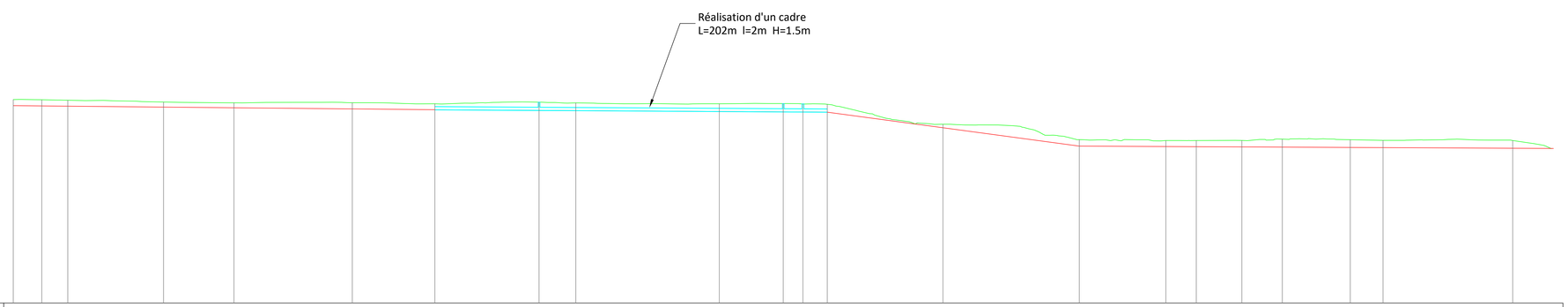

PC : -47.00 m

Numéro de profils en travers	Pr01	Pr02	Pr03	Pr04	Pr05	Pr06	Pr07	Pr08	Pr09	Pr10	Pr11	Pr12	Pr13	Pr14	Pr15	Pr16	Pr17	Pr18	Pr19	Pr20	Pr21	Pr22	Pr23
Altitudes TN	59,46	59,38	59,13	58,18	57,77	57,84	57,39	58,12	57,75	57,29	57,41	57,20	57,61	46,59	38,53	38,06	38,05	38,08	38,77	38,47	38,15	38,04	
Altitudes Projet	56,30	56,19	56,03	56,55	55,20	54,61	54,20	53,87	53,76	53,51	53,10	53,04	52,90	44,75	35,15	34,92	34,84	34,72	34,61	34,43	34,35	34,01	33,90
Ecarts TN - Projet	3,16	3,22	3,10	2,03	2,58	3,23	3,09	4,25	4,00	3,88	4,31	4,16	4,71	1,84	3,38	3,15	3,21	3,36	4,16	4,04	3,80	4,04	
Distances partielles		14,97	13,60	50,18	36,92	61,98	43,23	54,59	19,25	75,20	33,49	10,32	12,74	60,62	71,43	45,36	15,92	23,91	21,20	35,57	17,17	67,93	
Distances cumulées	0,00	14,97	28,58	78,76	115,68	177,66	220,89	275,49	294,73	369,93	403,42	413,74	426,48	487,10	558,53	603,88	619,80	643,71	664,92	700,49	717,66	785,59	
Pentes et rampes	PENTE L = 220.89 m P = -0,95 %							PENTE L = 205.08 m P = -0,60 %						PENTE L = 132,54 m P = -13,45 %						PENTE L = 248,40 m P = -0,50 %			
Alignements droits et courbes	DROITE L = 14,97 m	DROITE L = 13,60 m	DROITE L = 50,18 m	DROITE L = 36,92 m	DROITE L = 61,98 m	DROITE L = 97,82 m		DROITE L = 19,25 m	DROITE L = 75,20 m	DROITE L = 33,49 m	DROITE L = 10,32 m	DROITE L = 12,74 m	DROITE L = 47,28 m	DROITE L = 69,47 m	DROITE L = 15,29 m	DROITE L = 45,36 m	DROITE L = 15,92 m	DROITE L = 23,91 m	DROITE L = 21,20 m	DROITE L = 35,57 m	DROITE L = 17,17 m	DROITE L = 13,04 m	DROITE L = 36,75 m	DROITE L = 18,14 m	DROITE L = 21,34 m
Dévers Gauche	0,00	0,00	0,00	0,00	0,00	0,00	0,00	0,00	0,00	0,00	0,00	0,00	0,00	0,00	0,00	0,00	0,00	0,00	0,00	0,00	0,00	0,00	0,00
Dévers Droit	0,00	0,00	0,00	0,00	0,00	0,00	0,00	0,00	0,00	0,00	0,00	0,00	0,00	0,00	0,00	0,00	0,00	0,00	0,00	0,00	0,00	0,00	0,00

Date : 20/07/2018

Dessin : 3 - GHISONACCIA GARE Fiche 6_2

Profil n°: P01

Abscisse : 0.000 m
Echelle des longueurs : 1/100
Echelle des altitudes : 1/100

Profil : Axe 5 et 6

Remblai (m²) : 0.00 m²
Déblai (m²) : 5.03 m²
BETON : 0.00 m²
GNT_0_315 : 0.00 m²
GNT_0_100 : 0.00 m²
Dévers Gauche 0.00 %
Dévers Droite 0.00 %

X= 2227664.324
Y= 1226899.142
Gisement : 300.992 gr

PC : 62.00 m

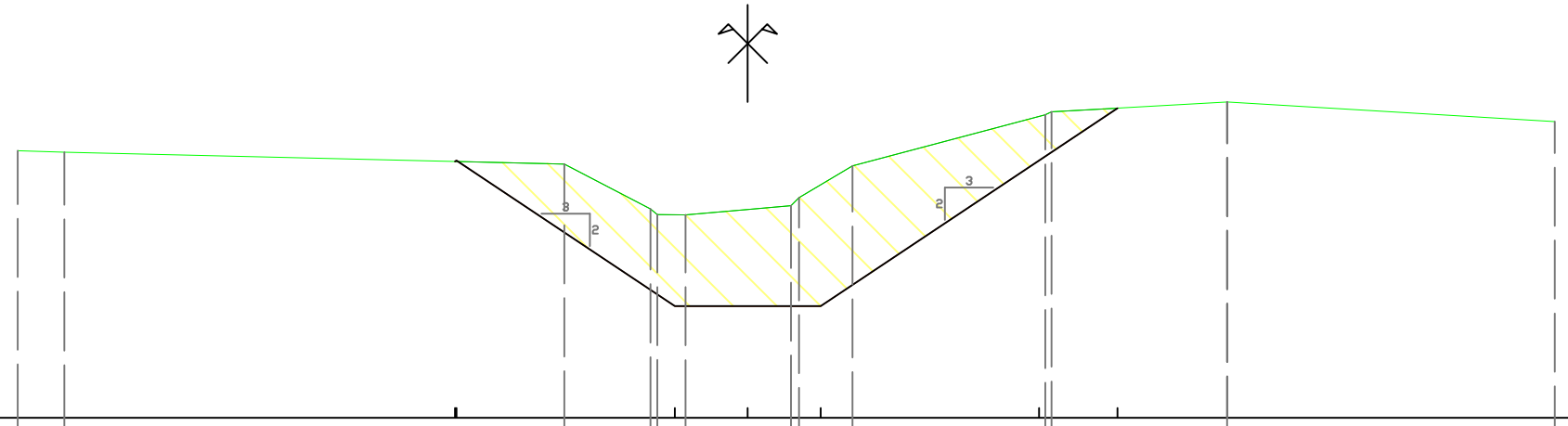

Altitudes TN	64.75	64.74	64.61	64.15	64.09	64.09	64.18	64.27	64.59	65.13	65.12	65.25	65.05
Distances à l'axe TN	-7.515	-7.036	-1.889	-1.092	-0.931	-0.640	0.444	0.529	1.077	3.092	3.127	4.934	8.308
Distances partielles TN	0.479	5.147	0.886	0.071	0.292	1.084	0.085	0.548	1.986	0.064	1.808	3.373	
Altitudes Projet				64.64		63.15	63.15	63.15		64.65	65.19		
Distances à l'axe Projet				-3.015		-0.750	0.000	0.750		3.000	3.808		
Distances partielles Projet				2.265		0.750	0.750	2.250		0.808			

Profil n°: P02

Abscisse : 164.386 m
Echelle des longueurs : 1/100
Echelle des altitudes : 1/100

Profil : Axe 5 et 6

Remblai (m²) : 0.00 m²
Déblai (m²) : 8.83 m²
BETON : 0.00 m²
GNT_0_315 : 0.00 m²
GNT_0_100 : 0.00 m²

Dévers Gauche 0.00 %
Dévers Droite 0.00 %

X= 2227661.761
Y= 1226734.776
Gisement : 306.181 gr

PC : 61.00 m

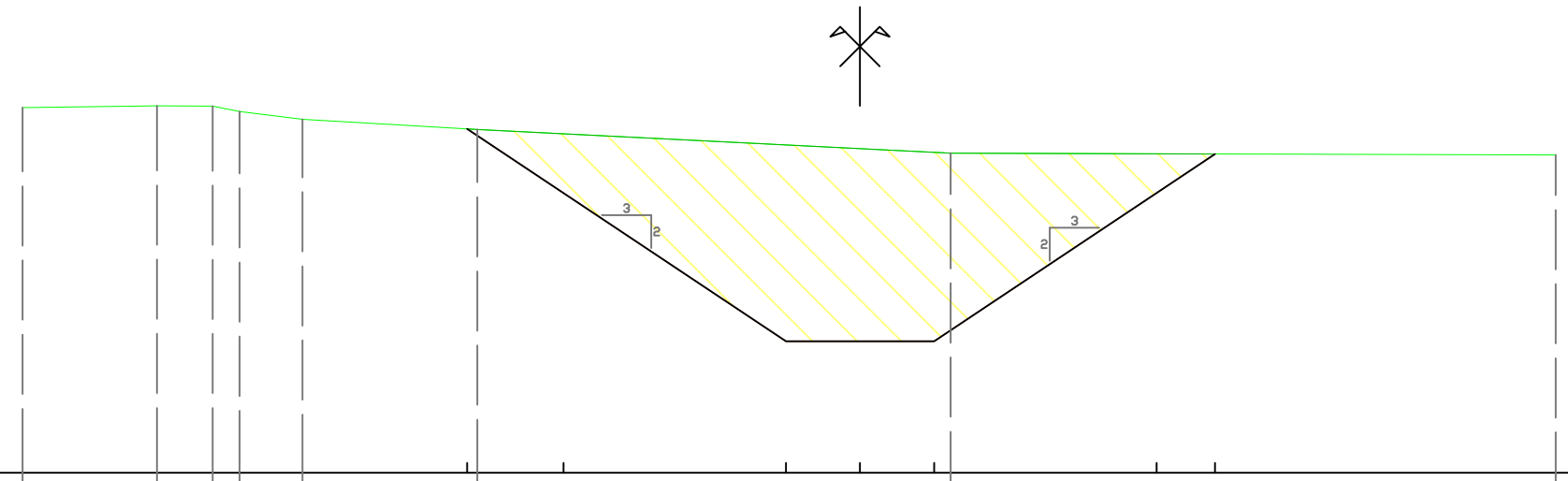

Altitudes TN	64.69	64.71	64.71	64.65	64.57	64.47	64.23	64.21					
Distances à l'axe TN	-8.474	-7.113	-6.548	-6.276	-5.639	-3.872	0.917	7.039					
Distances partielles TN	1.361	0.564	0.272	0.637	1.767	4.789	6.122						
Altitudes Projet						64.48	63.83	62.33	62.33	62.33	63.83	64.22	
Distances à l'axe Projet						-3.974	-3.000	-0.750	0.000	0.750	3.000	3.592	
Distances partielles Projet						0.974	2.250	0.750	0.750	2.250	0.592		

Profil n°: P03

Abscisse : 306.809 m
Echelle des longueurs : 1/100
Echelle des altitudes : 1/100

Profil : Axe 5 et 6

Remblai (m²) : 0.01 m²
Déblai (m²) : 5.35 m²
BETON : 0.00 m²
GNT_0_315 : 0.00 m²
GNT_0_100 : 0.00 m²
Dévers Gauche 0.00 %
Dévers Droite 0.00 %

X= 2227617.001
Y= 1226599.569
Gisement : 320.352 gr

PC : 60.00 m

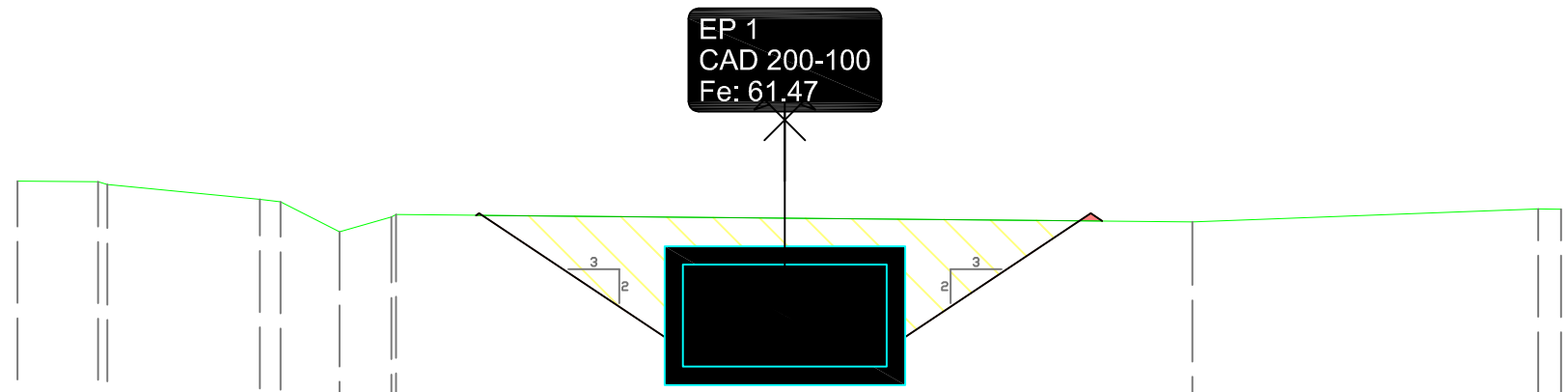

Altitudes TN	63.29	63.28	63.23	63.11	63.09	62.79	62.94	62.94	62.89	63.02	63.01
Distances à l'axe TN	-7.530	-6.738	-6.647	-5.149	-4.949	-4.370	-3.861	-3.861	3.998	7.390	7.613
Distances partielles TN	0.791	0.092	1.497	0.201	0.579	0.509	0.045	7.814	3.392	0.223
Altitudes Projet	62.97	62.97	61.47	61.47	61.47	62.97	62.90
Distances à l'axe Projet	-3.000	-3.000	-0.750	0.000	0.750	3.000	3.113
Distances partielles Projet	0.000	2.250	0.750	0.750	2.250	0.113

Profil n°: P04

Abscisse : 316.034 m
Echelle des longueurs : 1/100
Echelle des altitudes : 1/100

Profil : Axe 5 et 6

Remblai (m²) : 0.00 m²
Déblai (m²) : 0.00 m²
BETON : 0.00 m²
GNT_0_315 : 0.00 m²
GNT_0_100 : 0.00 m²
Dévers Gauche 0.00 %
Dévers Droite 0.00 %

X= 2227614.473
Y= 1226590.699
Gisement : 317.337 gr

PC : 62.00 m

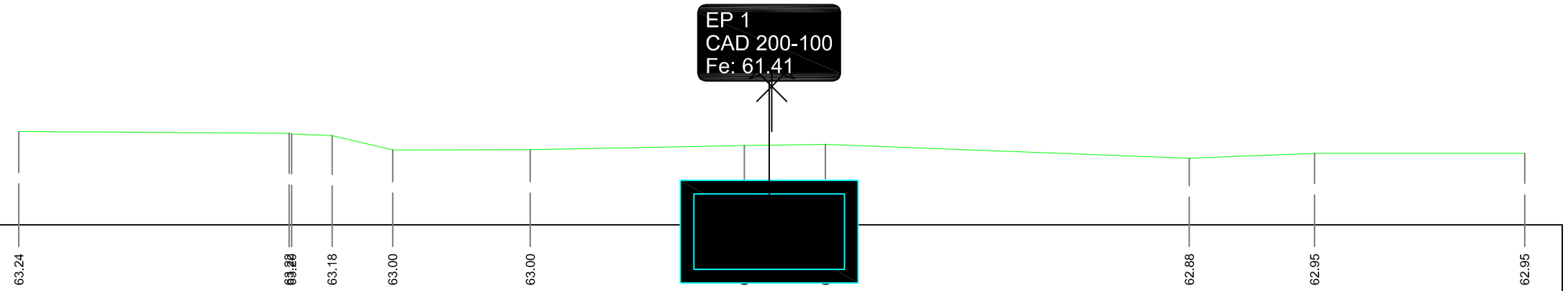

Altitudes TN	63.24		63.20	63.18	63.00	63.00			62.88	62.95	62.95
Distances à l'axe TN	-10.000		-6.412	-5.840	-5.035	-3.208	-0.365	0.713	5.545	7.209	10.000
Distances partielles TN		3.588	0.034	0.538	0.805	1.827	2.843	1.078	4.832	1.664	2.791
Altitudes Projet											
Distances à l'axe Projet											
Distances partielles Projet											

Profil n°: P05

Abscisse : 337.407 m
Echelle des longueurs : 1/100
Echelle des altitudes : 1/100

Profil : Axe 5 et 6

Remblai (m²) : 0.00 m²
Déblai (m²) : 0.00 m²
BETON : 0.00 m²
GNT_0_315 : 0.00 m²
GNT_0_100 : 0.00 m²
Dévers Gauche 0.00 %
Dévers Droite 0.00 %

X= 2227608.724
Y= 1226570.113
Gisement : 317.337 gr

PC : 62.00 m

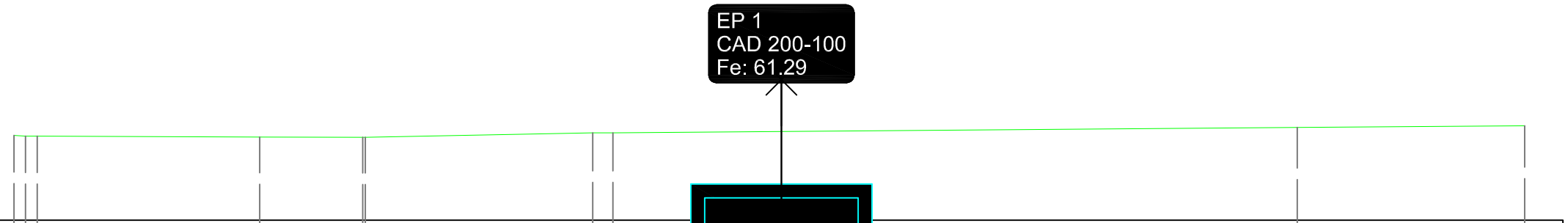

Altitudes TN	63.11	63.10	63.10	63.08	63.08	63.08	63.14	63.14	63.21	63.23
Distances à l'axe TN	-10.000	-9.850	-9.699	-6.798	-5.457	-5.423	-2.458	-2.197	6.722	9.685
Distances partielles TN	0.150	0.151	2.901	1.341	0.033	2.966	0.260	8.919	2.963	
Altitudes Projet										
Distances à l'axe Projet										
Distances partielles Projet										

Profil n°: P06

Abscisse : 379.769 m
Echelle des longueurs : 1/100
Echelle des altitudes : 1/100

Profil : Axe 5 et 6

Remblai (m²) : 0.00 m²
Déblai (m²) : 0.00 m²
BETON : 0.00 m²
GNT_0_315 : 0.00 m²
GNT_0_100 : 0.00 m²
Dévers Gauche 0.00 %
Dévers Droite 0.00 %

X= 2227596.572
Y= 1226529.532
Gisement : 310.337 gr

PC : 62.00 m

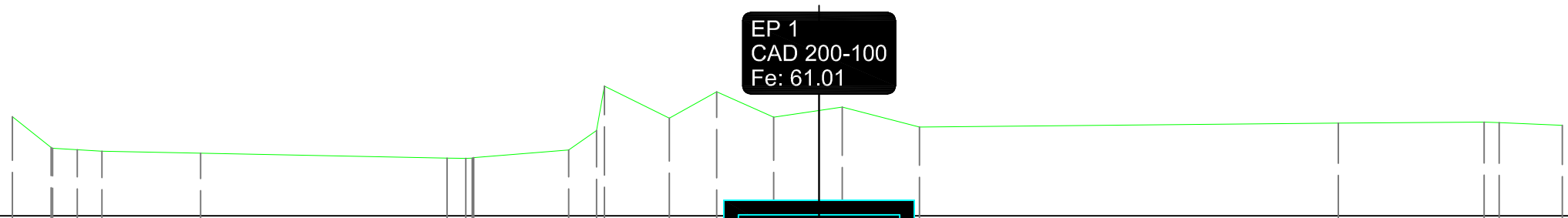

Altitudes TN	63.23	62.84	62.82	62.80	62.78	62.72	62.71	62.72	62.82	63.06	63.01	63.21	63.54	63.10	63.15	63.16	63.16	63.12
Distances à l'axe TN	-10.000	-9.504	-9.197	-8.890	-7.668	-4.613	-4.286	-4.284	-3.105	-2.759	-2.660	-1.856	-1.270	-0.563	0.288	1.244	6.437	8.246	8.433	9.216
Distances partielles TN	0.478	0.016	0.307	0.307	1.221	3.056	0.232	0.002	1.176	0.346	0.099	0.804	0.586	0.707	0.851	0.956	5.193	1.808	0.187	0.783
Altitudes Projet																				
Distances à l'axe Projet																				
Distances partielles Projet																				

Profil n°: P07

Abscisse : 397.851 m
Echelle des longueurs : 1/100
Echelle des altitudes : 1/100

Profil : Axe 5 et 6

Remblai (m²) : 0.00 m²
Déblai (m²) : 0.00 m²
BETON : 0.00 m²
GNT_0_315 : 0.00 m²
GNT_0_100 : 0.00 m²
Dévers Gauche 0.00 %
Dévers Droite 0.00 %

X= 2227595.961
Y= 1226511.460
Gisement : 302.151 gr

PC : 62.00 m

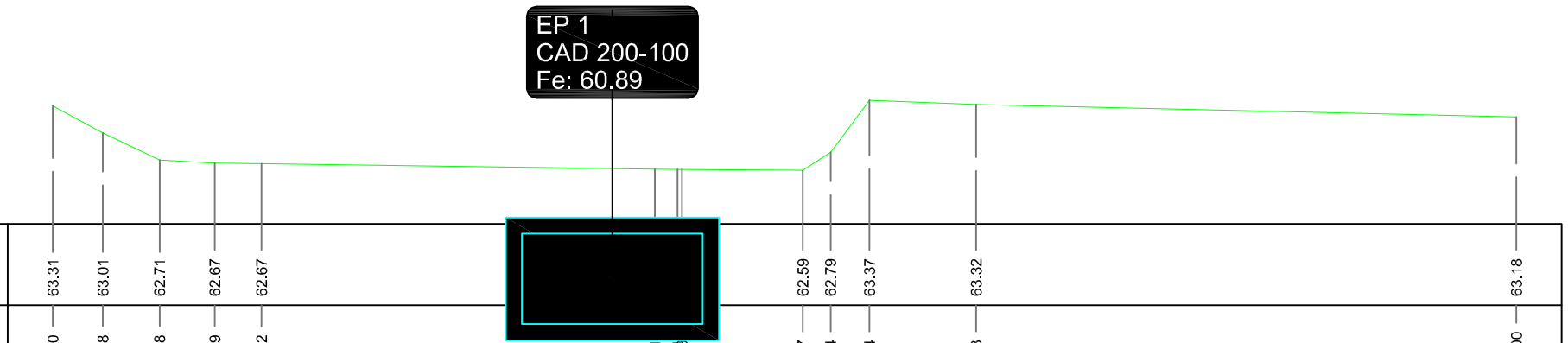

Altitudes TN	63.31	63.01	62.71	62.67	62.67					62.59	62.79	63.37	63.32	63.18
Distances à l'axe TN	-6.190	-5.638	-5.008	-4.399	-3.882		0.471	0.769		2.107	2.414	2.844	4.023	10.000
Distances partielles TN	0.553	0.630	0.610	0.517	4.353		0.250	0.049	1.337	0.308	0.430	1.179	5.977	
Altitudes Projet														
Distances à l'axe Projet														
Distances partielles Projet														

Profil n°: P08

Abscisse : 570.898 m
Echelle des longueurs : 1/100
Echelle des altitudes : 1/100

Profil : Axe 5 et 6

Remblai (m²) : 0.00 m²
Déblai (m²) : 0.00 m²
BETON : 0.00 m²
GNT_0_315 : 0.00 m²
GNT_0_100 : 0.00 m²
Dévers Gauche 0.00 %
Dévers Droite 0.00 %

X= 2227541.666
Y= 1226347.152
Gisement : 334.893 gr

PC : 60.00 m

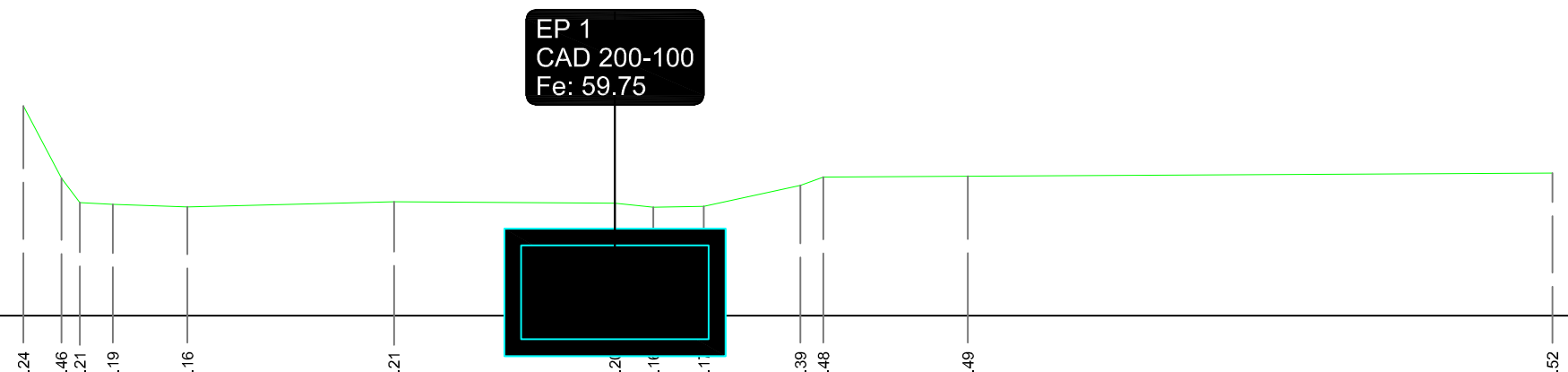

Altitudes TN	62.24	61.46	61.21	61.19	61.16	61.21	61.20	61.16	61.17	61.39	61.48	61.49	61.52	
Distances à l'axe TN	-6.310	-5.905	-5.708	-5.355	-4.560	-2.357	0.000	0.410	0.947	1.979	2.223	3.763	10.000	
Distances partielles TN		0.404	0.197	0.353	0.795	2.203	2.357	0.410	0.537	1.032	0.244	1.540	6.237	
Altitudes Projet														
Distances à l'axe Projet														
Distances partielles Projet														

Profil n°: P09

Abscisse : 581.385 m
Echelle des longueurs : 1/100
Echelle des altitudes : 1/100

Profil : Axe 5 et 6

Remblai (m²) : 0.00 m²
Déblai (m²) : 8.41 m²
BETON : 0.00 m²
GNT_0_315 : 0.00 m²
GNT_0_100 : 0.00 m²
Dévers Gauche 0.00 %
Dévers Droite 0.00 %

X= 2227534.312
Y= 1226339.674
Gisement : 349.469 gr

PC : 59.00 m

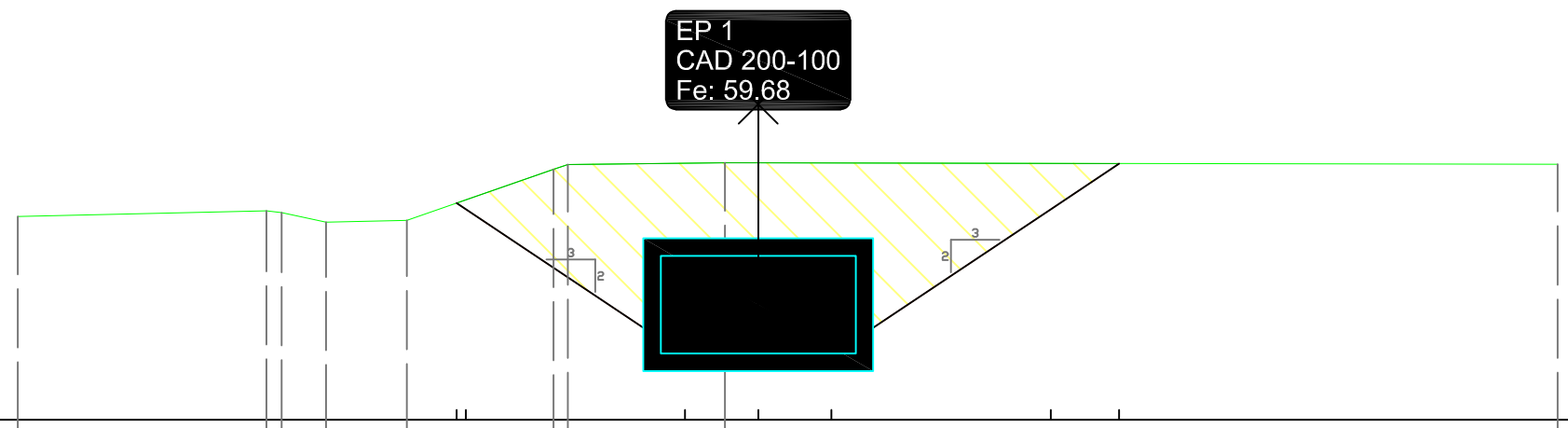

Altitudes TN	61.08			61.14	61.12	61.03	61.04		61.57	61.62	61.63					61.62
Distances à l'axe TN	-7.595			-5.044	-4.889	-4.434	-3.604		-2.100	-1.954	-0.342					8.201
Distances partielles TN		2.551		0.155	0.454	0.830	1.504		0.146	1.612		8.544				
Altitudes Projet								61.22 61.16			59.66	59.66	59.66		61.16	61.63
Distances à l'axe Projet								-3.085 -3.000			-0.750	-0.000	0.750		3.000	3.701
Distances partielles Projet								0.085	2.250		0.750	0.750		2.250	0.701	

Profil n°: P10

Abscisse : 684.345 m
Echelle des longueurs : 1/100
Echelle des altitudes : 1/100

Profil : Axe 5 et 6

Remblai (m²) : 0.00 m²
Déblai (m²) : 7.49 m²
BETON : 0.00 m²
GNT_0_315 : 0.00 m²
GNT_0_100 : 0.00 m²
Dévers Gauche 0.00 %
Dévers Droite 0.00 %

X= 2227500.723
Y= 1226242.680
Gisement : 320.362 gr

PC : 58.00 m

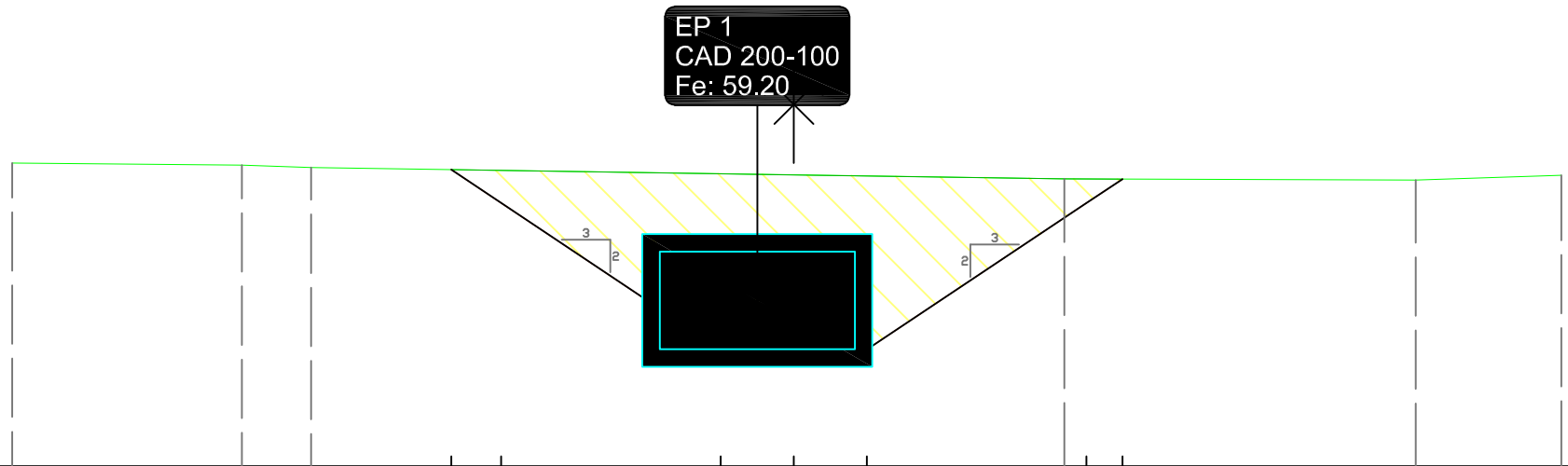

Altitudes TN	61.11			61.09	61.06									60.94			60.93	60.98
Distances à l'axe TN	-8.013			-5.660	-4.950									2.773			6.375	7.869
Distances partielles TN		2.353		0.709		7.723									3.601		1.495	
Altitudes Projet							61.04	60.70		59.20	59.20	59.20		60.70	60.94			
Distances à l'axe Projet							-3.513	-3.000		-0.750	-0.000	0.750		3.000	3.369			
Distances partielles Projet							0.513		2.250		0.750	0.750	2.250		0.369			

Profil n°: P11

Abscisse : 696.404 m
Echelle des longueurs : 1/100
Echelle des altitudes : 1/100

Profil : Axe 5 et 6

Remblai (m²) : 0.00 m²
Déblai (m²) : 0.00 m²
BETON : 0.00 m²
GNT_0_315 : 0.00 m²
GNT_0_100 : 0.00 m²
Dévers Gauche 0.00 %
Dévers Droite 0.00 %

X= 2227496.712
Y= 1226231.307
Gisement : 321.636 gr

PC : 60.00 m

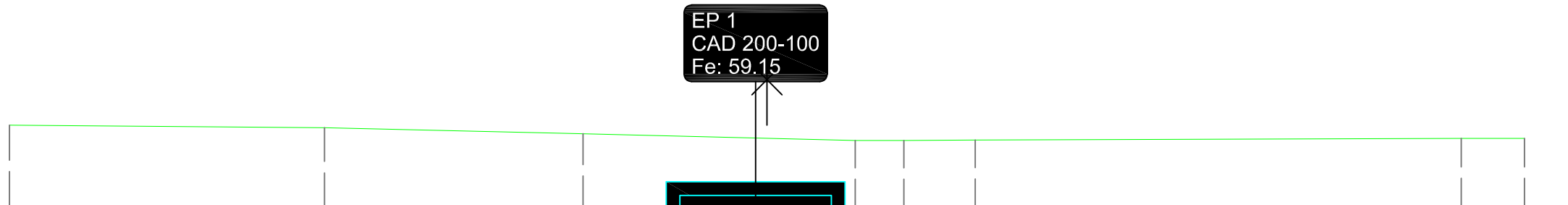

Altitudes TN	61.07	61.04	60.96		60.87	60.87	60.88		60.90	60.90
Distances à l'axe TN	-10.000	-5.840	-2.429		1.164	1.808	2.748		9.165	10.000
Distances partielles TN	4.160	3.412	3.593		0.644	0.941	6.417		0.835	
Altitudes Projet										
Distances à l'axe Projet										
Distances partielles Projet										

Profil n°: P12

Abscisse : 707.535 m
Echelle des longueurs : 1/100
Echelle des altitudes : 1/100

Profil : Axe 5 et 6

Remblai (m²) : 0.00 m²
Déblai (m²) : 7.85 m²
BETON : 0.00 m²
GNT_0_315 : 0.00 m²
GNT_0_100 : 0.00 m²
Dévers Gauche 0.00 %
Dévers Droite 0.00 %

X= 2227493.002
Y= 1226220.814
Gisement : 321.636 gr

PC : 58.00 m

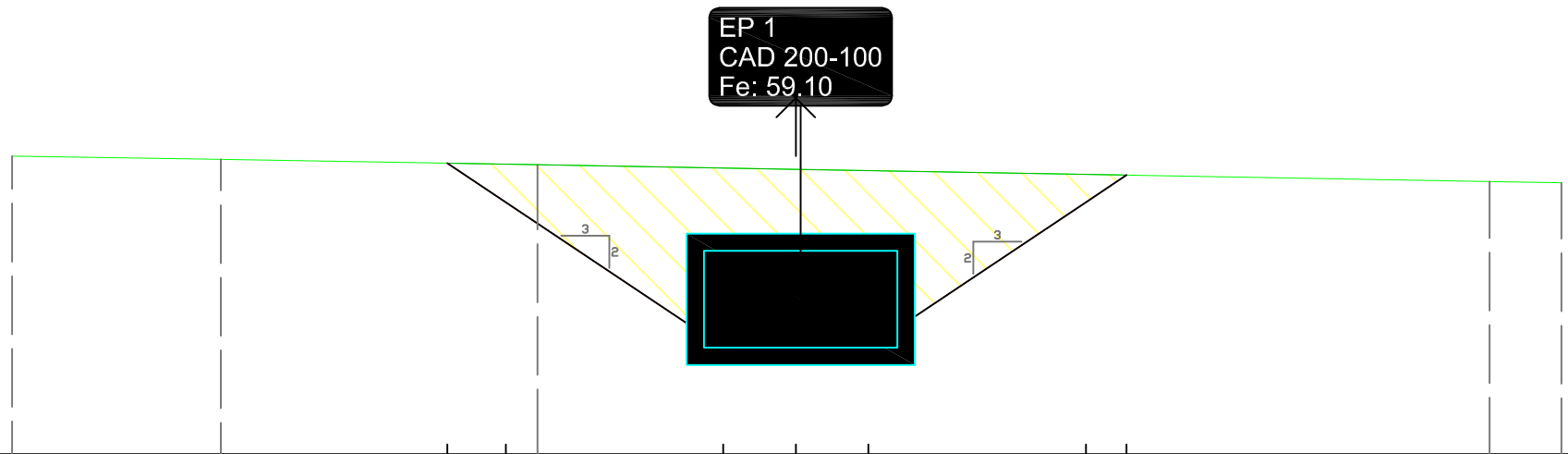

Altitudes TN	61.08		61.05			60.99						60.82	60.81
Distances à l'axe TN	-8.106		-5.948			-2.672						7.177	7.920
Distances partielles TN		2.158		3.276				9.849				0.742	
Altitudes Projet					61.01	60.60		59.10	59.10	59.10		60.60	60.88
Distances à l'axe Projet					-3.606	-3.000		-0.750	-0.000	0.750		3.000	3.420
Distances partielles Projet					0.606	2.250		0.750	0.750	2.250		0.420	

Profil n°: P13

Abscisse : 742.150 m
Echelle des longueurs : 1/100
Echelle des altitudes : 1/100

Profil : Axe 5 et 6

Remblai (m²) : 0.00 m²
Déblai (m²) : 8.84 m²
BETON : 0.00 m²
GNT_0_315 : 0.00 m²
GNT_0_100 : 0.00 m²
Dévers Gauche 0.00 %
Dévers Droite 0.00 %

X= 2227481.463
Y= 1226188.179
Gisement : 321.636 gr

PC : 58.00 m

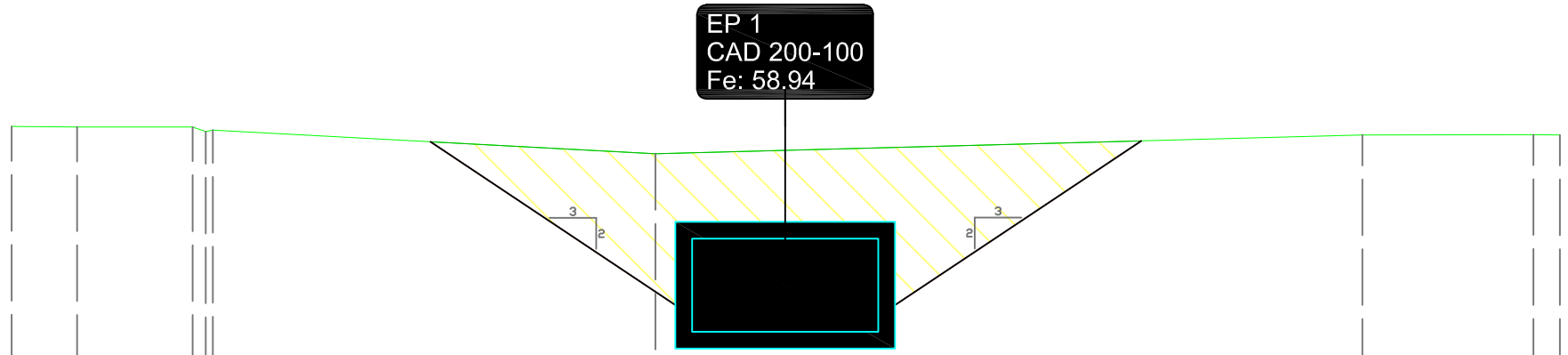

Altitudes TN	61.15	61.14	61.14	61.09	61.10	60.85	61.05	61.06	61.05
Distances à l'axe TN	-8.311	-7.609	-6.366	-6.227	-6.149	-1.393	6.204	8.040	8.326
Distances partielles TN	0.702	1.243	0.138	0.078	4.756	7.598	1.836	0.286	
Altitudes Projet	60.98	60.44	58.94	58.94	58.94	60.44	60.99		
Distances à l'axe Projet	-3.811	-3.000	-0.750	-0.000	0.750	3.000	3.826		
Distances partielles Projet	0.811	2.250	0.750	0.750	2.250	0.826			

Profil n°: P14

Abscisse : 865.913 m
Echelle des longueurs : 1/100
Echelle des altitudes : 1/100

Profil : Axe 5 et 6

Remblai (m²) : 0.00 m²
Déblai (m²) : 0.00 m²
BETON : 0.00 m²
GNT_0_315 : 0.00 m²
GNT_0_100 : 0.00 m²
Dévers Gauche 0.00 %
Dévers Droite 0.00 %

X= 2227444.992
Y= 1226069.912
Gisement : 319.033 gr

PC : 60.00 m

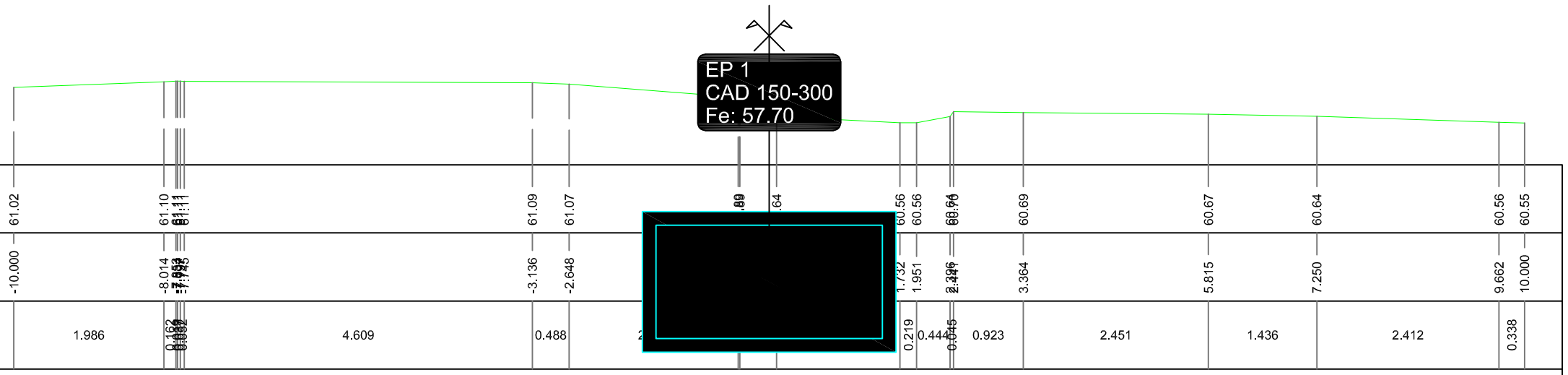

Altitudes TN	61.02 61.10 61.09 61.07 60.56 60.56 60.69 60.67 60.64 60.56 60.55
Distances à l'axe TN	-10.000 -8.014 -3.136 -2.648 1.951 3.364 5.815 7.250 9.662 10.000
Distances partielles TN	1.986 4.609 0.488 0.219 0.923 2.451 1.436 2.412 0.338
Altitudes Projet	
Distances à l'axe Projet	
Distances partielles Projet	

Profil n°: P15

Abscisse : 908.339 m
Echelle des longueurs : 1/100
Echelle des altitudes : 1/100

Profil : Axe 5 et 6

Remblai (m²) : 0.00 m²
Déblai (m²) : 0.00 m²
BETON : 0.00 m²
GNT_0_315 : 0.00 m²
GNT_0_100 : 0.00 m²
Dévers Gauche 0.00 %
Dévers Droite 0.00 %

X= 2227432.495
Y= 1226029.367
Gisement : 319.033 gr

PC : 58.00 m

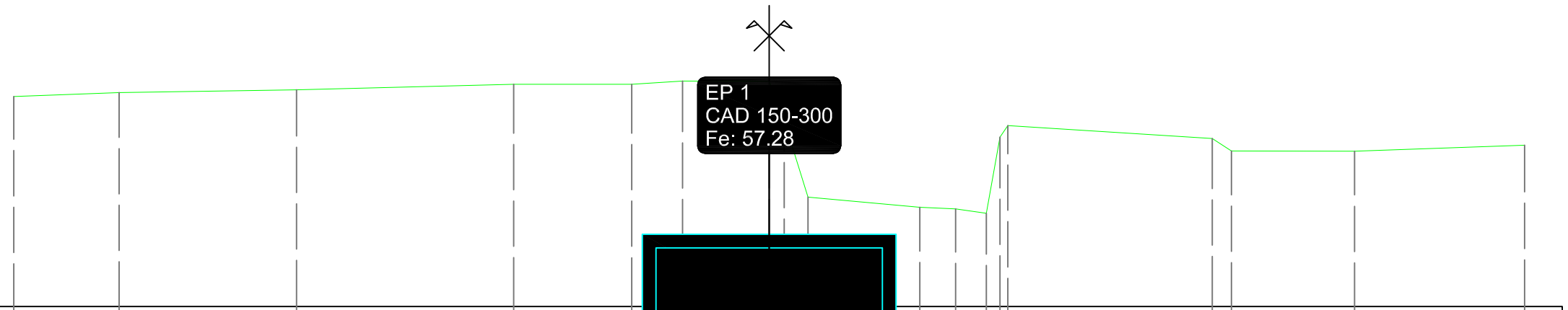

Altitudes TN	60.78	60.83	60.87	60.95	60.94				59.32	59.29	59.24	60.24	60.40	60.23	60.06	60.06	60.14
Distances à l'axe TN	-10.000	-8.607	-6.258	-3.383	-1.820	-1.147	0.000	0.200	0.513	1.993	2.467	2.876	3.054	3.158	5.865	6.121	7.749	10.000
Distances partielles TN	1.393	2.349	2.875	1.562	0.674	1.147	0.200	0.313	1.480	0.475	0.409	0.178	0.104	2.707	0.256	1.628	2.251	
Altitudes Projet																		
Distances à l'axe Projet																		
Distances partielles Projet																		

Profil n°: P16

Abscisse : 912.956 m
Echelle des longueurs : 1/100
Echelle des altitudes : 1/100

Profil : Axe 5 et 6

Remblai (m²) : 0.00 m²
Déblai (m²) : 0.00 m²
BETON : 0.00 m²
GNT_0_315 : 0.00 m²
GNT_0_100 : 0.00 m²
Dévers Gauche 0.00 %
Dévers Droite 0.00 %

X= 2227431.136
Y= 1226024.955
Gisement : 319.033 gr

PC : 58.00 m

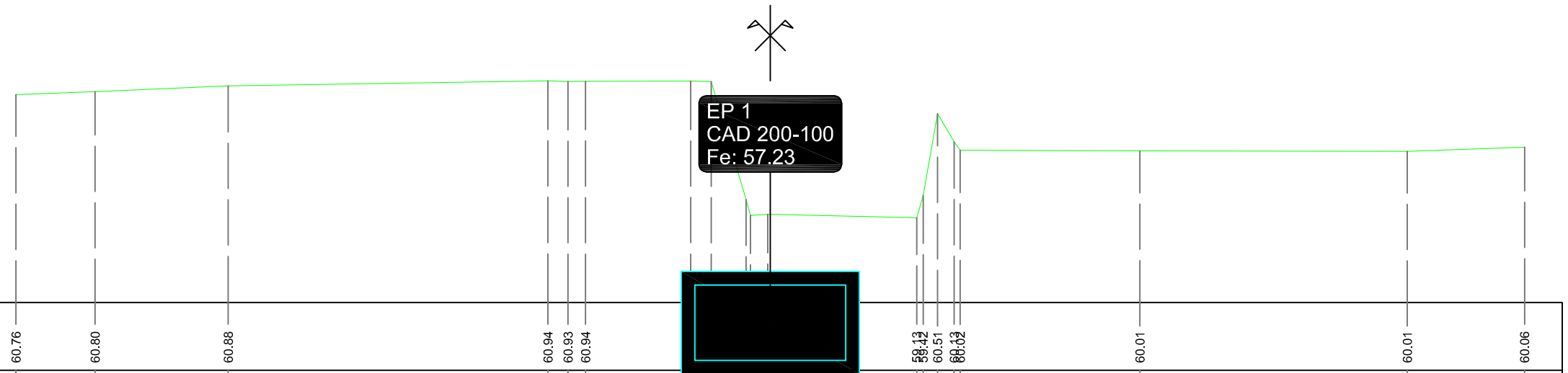

Altitudes TN	60.76	60.80	60.88	60.94	60.93	60.94	58.13	59.42	60.51	60.13	60.02	60.01	60.01	60.06
Distances à l'axe TN	-10.000	-8.952	-7.187	-2.948	-2.682	-2.448	-1.054	-0.782	-0.522	-0.262	-0.033	1.940	2.028	2.218	2.438	2.517	4.901	8.445	10.000
Distances partielles TN	1.048	1.765	4.239	0.266	0.234	1.394	0.272	0.459	0.261	0.228	1.974	0.086	0.192	0.220	0.078	2.384	3.544	1.555
Altitudes Projet																			
Distances à l'axe Projet																			
Distances partielles Projet																			

Profil n°: Pr01

Abscisse : 0.000 m
Echelle des longueurs : 1/100
Echelle des altitudes : 1/100

Profil : Axe 6'

Remblai (m²) : 0.00 m²
Déblai (m²) : 15.59 m²
BETON : 0.00 m²
GNT_0_315 : 0.00 m²
GNT_0_100 : 0.00 m²
Dévers Gauche 0.00 %
Dévers Droite 0.00 %

X= 2227369.287
Y= 1225960.333
Gisement : 364.622 gr

PC : 55.00 m

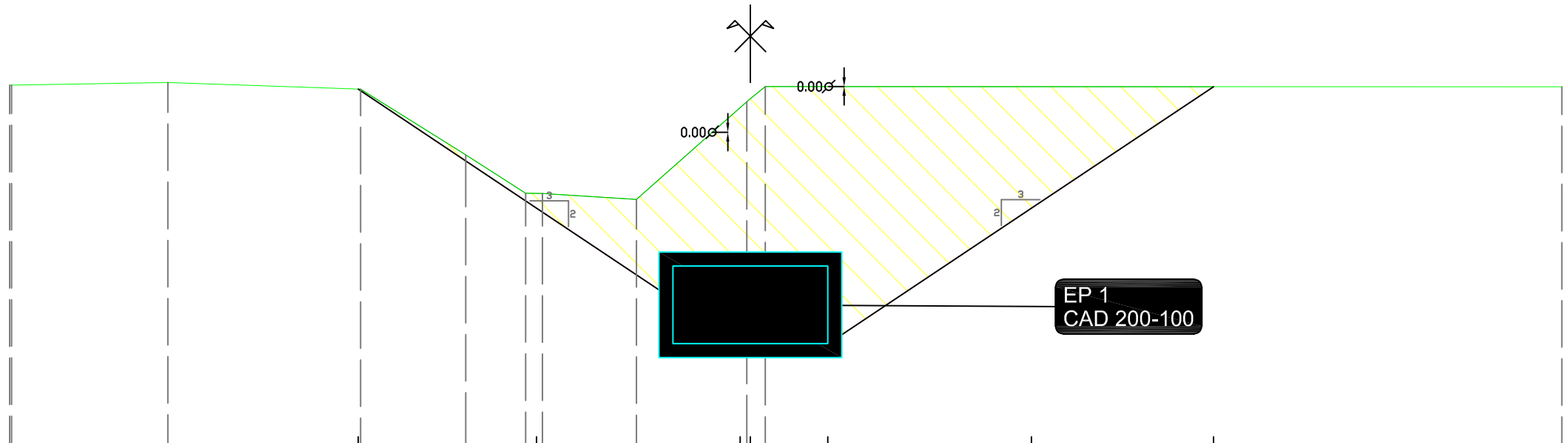

Altitudes TN	59.64	59.67	59.58	58.74	58.24	58.24	58.16	59.42	59.62	59.61				
Distances à l'axe TN	-9.545	-7.524	-5.034	-3.677	-2.902	-2.687	-1.471	-0.047	0.193	10.482				
Distances partielles TN	0.022	2.019	2.490	1.356	0.776	0.215	1.216	1.424	0.239	10.289				
Altitudes Projet			59.58		58.05			56.30	56.30	56.30	58.05	59.62		
Distances à l'axe Projet			-5.065		-2.762			-0.132	-0.000	1.000	3.630	5.982		
Distances partielles Projet			2.304		2.630			0.132	1.000	2.630	2.352			

Profil n°: Pr02

Abscisse : 14.973 m
Echelle des longueurs : 1/150
Echelle des altitudes : 1/150

Profil : Axe 6'

Remblai (m²) : 0.00 m²
Déblai (m²) : 17.58 m²
BETON : 0.00 m²
GNT_0_315 : 0.00 m²
GNT_0_100 : 0.00 m²
Dévers Gauche 0.00 %
Dévers Droite 0.00 %

X= 2227356.568
Y= 1225952.434
Gisement : 362.706 gr

PC : 55.00 m

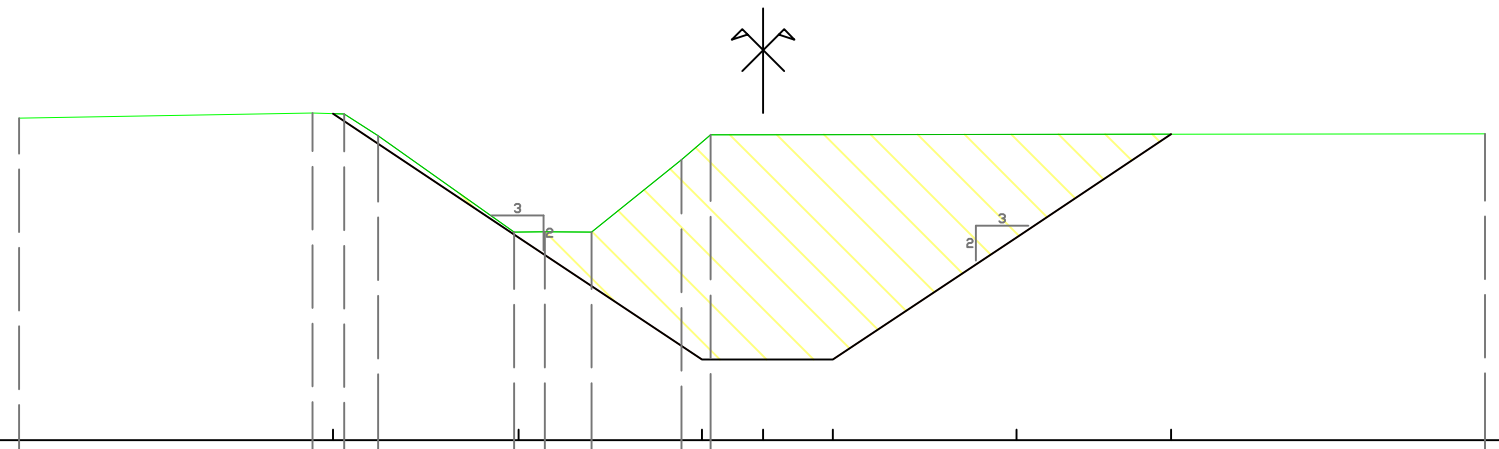

Altitudes TN	59.61		59.69	59.67	59.36	57.98	57.99	57.98	59.02	59.38						59.39	
Distances à l'axe TN	-10.666		-6.459	-6.004	-5.522	-3.570	-3.131	-2.459	-1.173	-0.755						10.349	
Distances partielles TN		4.207	0.455	0.482	1.952	0.439	0.672	1.287	0.418		11.104						
Altitudes Projet			59.68			57.91			56.16	56.16	56.16		57.91		59.39		
Distances à l'axe Projet			-6.166			-3.507			-0.877	0.000	1.000		3.630		5.849		
Distances partielles Projet				2.659			2.630		0.877	1.000		2.630		2.219			

Profil n°: Pr03

Abscisse : 28.577 m
Echelle des longueurs : 1/100
Echelle des altitudes : 1/100

Profil : Axe 6'

Remblai (m²) : 0.00 m²
Déblai (m²) : 16.88 m²
BETON : 0.00 m²
GNT_0_315 : 0.00 m²
GNT_0_100 : 0.00 m²
Dévers Gauche 0.00 %
Dévers Droite 0.00 %

X= 2227345.463
Y= 1225944.574
Gisement : 361.019 gr

PC : 55.00 m

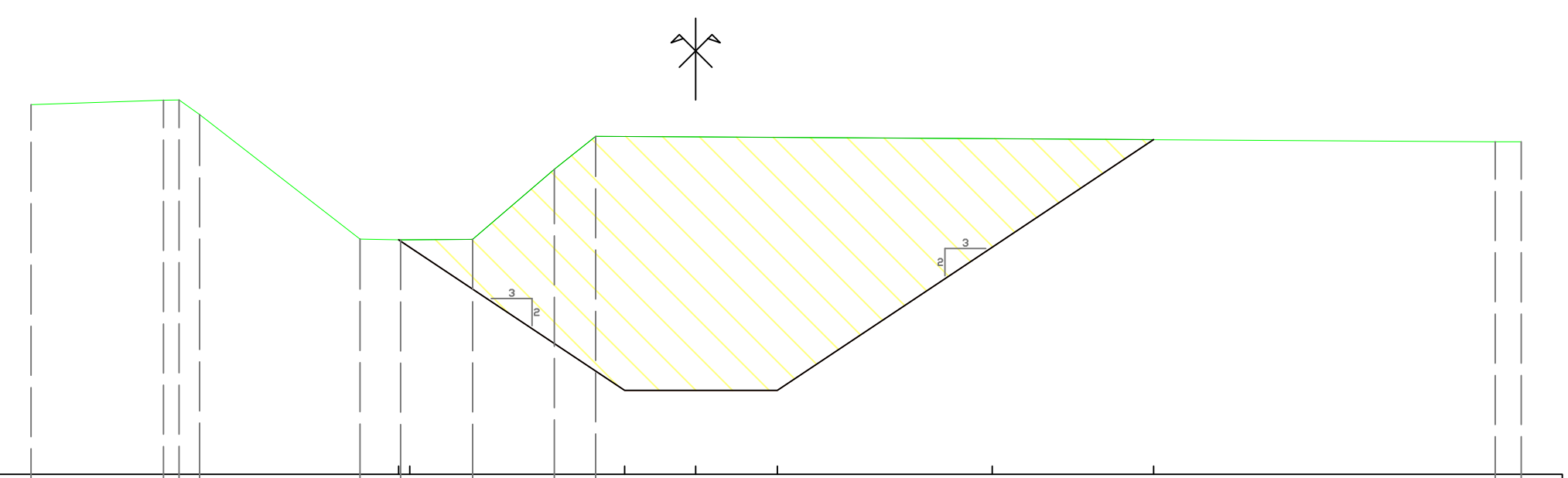

Altitudes TN	59.52		59.58	59.58	59.40	57.88	57.87	57.87	58.73	59.13							59.07	59.07
Distances à l'axe TN	-8.133		-6.513	-6.321	-6.070	-4.107	-3.610	-2.728	-1.728	-1.222							9.786	10.104
Distances partielles TN		1.620	0.192	0.251	1.963	0.497	0.882	1.000	0.507		11.008						0.318	
Altitudes Projet							57.87	57.78		56.03	56.03	56.03		57.78		59.09		
Distances à l'axe Projet							-3.633	-3.498		-0.868	0.000	1.000		3.630		5.604		
Distances partielles Projet							0.136	2.630		0.868	1.000	2.630		1.974				

Profil n°: Pr04

Abscisse : 78.761 m
Echelle des longueurs : 1/100
Echelle des altitudes : 1/100

Profil : Axe 6'

Remblai (m²) : 0.00 m²
Déblai (m²) : 13.53 m²
BETON : 0.00 m²
GNT_0_315 : 0.00 m²
GNT_0_100 : 0.00 m²
Dévers Gauche 0.00 %
Dévers Droite 0.00 %

X= 2227304.293
Y= 1225915.879
Gisement : 364.659 gr

PC : 55.00 m

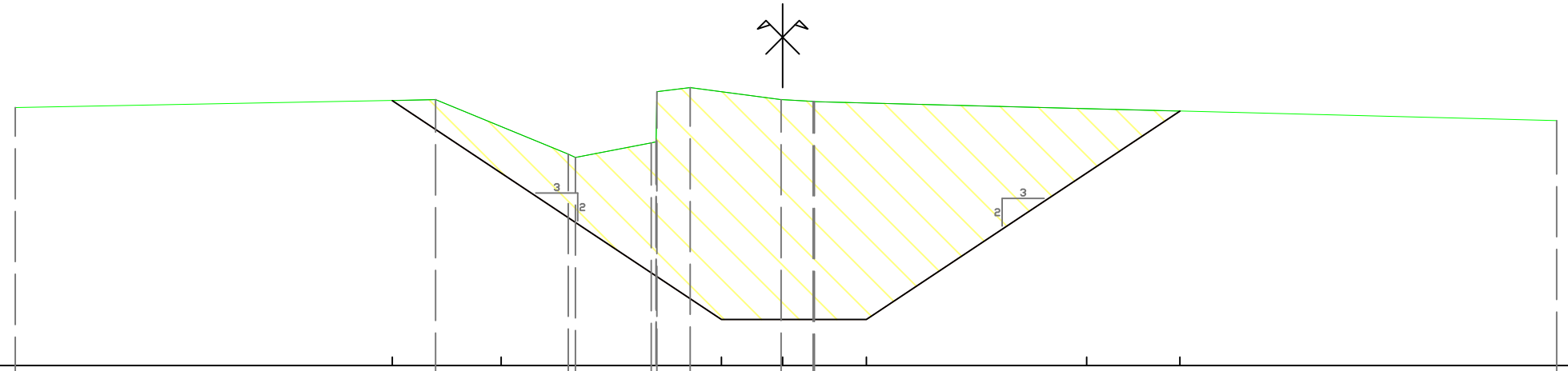

Altitudes TN	58.08					58.18			57.53	57.53	57.69	58.27	58.32		58.18	58.16								57.93
Distances à l'axe TN	-9.162					-4.146			-2.559	-2.474	-1.569	-1.501	-1.105		-0.019	0.385								9.242
Distances partielles TN			5.016				1.586		0.085	0.906	0.067	0.396	1.086		0.384	0.015			8.862					
Altitudes Projet					58.17		57.30						55.55		55.55		55.55			57.30		58.04		
Distances à l'axe Projet					-4.662		-3.362						-0.732		0.000		1.000			3.630		4.742		
Distances partielles Projet						1.300		2.630						0.732		1.000		2.630			1.112			

Profil n°: Pr05

Abscisse : 115.684 m
Echelle des longueurs : 1/100
Echelle des altitudes : 1/100

Profil : Axe 6'

Remblai (m²) : 0.00 m²
Déblai (m²) : 14.71 m²
BETON : 0.00 m²
GNT_0_315 : 0.00 m²
GNT_0_100 : 0.00 m²
Dévers Gauche 0.00 %
Dévers Droite 0.00 %

X= 2227271.918
Y= 1225898.126
Gisement : 368.006 gr

PC : 54.00 m

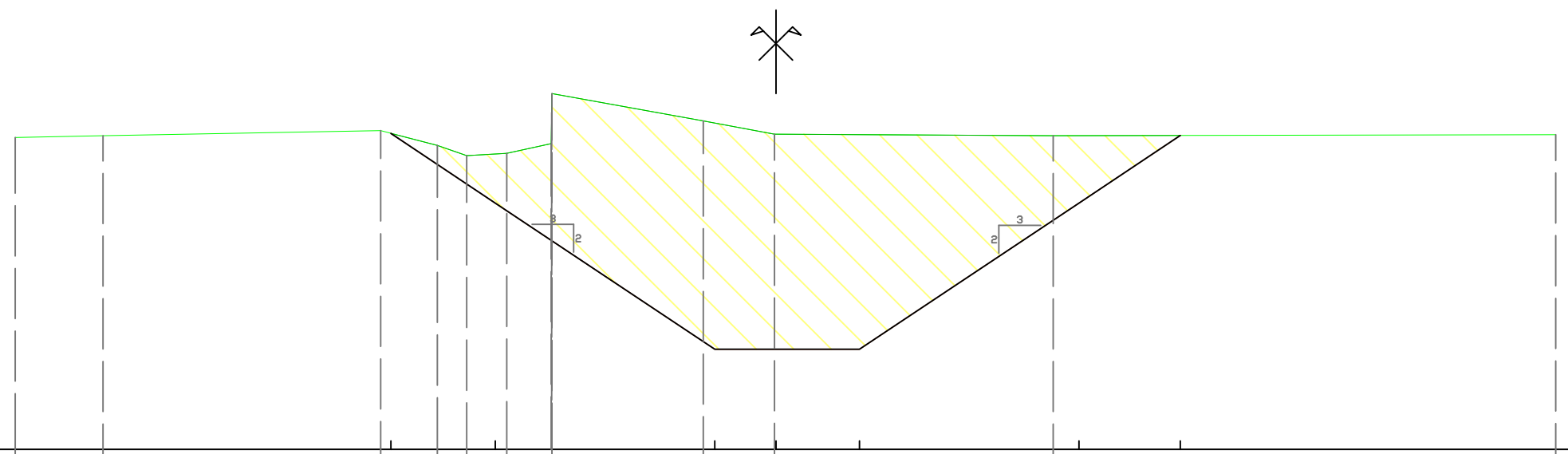

Altitudes TN	57.73	57.76	57.82	57.64	57.52	57.54	58.26	57.93	57.78	57.76	57.77				
Distances à l'axe TN	-9.115	-8.063	-4.738	-4.058	-3.707	-3.226	-2.684	-0.871	-0.017	3.322	9.344				
Distances partielles TN	1.052	3.325	0.681	0.350	0.481	0.542	1.813	0.854	3.339	6.022					
Altitudes Projet			57.78	56.95	55.20	55.20	55.20	56.95	57.76						
Distances à l'axe Projet			-4.615	-3.364	-0.734	0.000	1.000	3.630	4.844						
Distances partielles Projet			1.251	2.630	0.734	1.000	2.630	1.214							

Profil n°: Pr06

Abscisse : 177.662 m
Echelle des longueurs : 1/100
Echelle des altitudes : 1/100

Profil : Axe 6'

Remblai (m²) : 0.00 m²
Déblai (m²) : 21.24 m²
BETON : 0.00 m²
GNT_0_315 : 0.00 m²
GNT_0_100 : 0.00 m²
Dévers Gauche 0.00 %
Dévers Droite 0.00 %

X= 2227217.633
Y= 1225868.218
Gisement : 368.322 gr

PC : 54.00 m

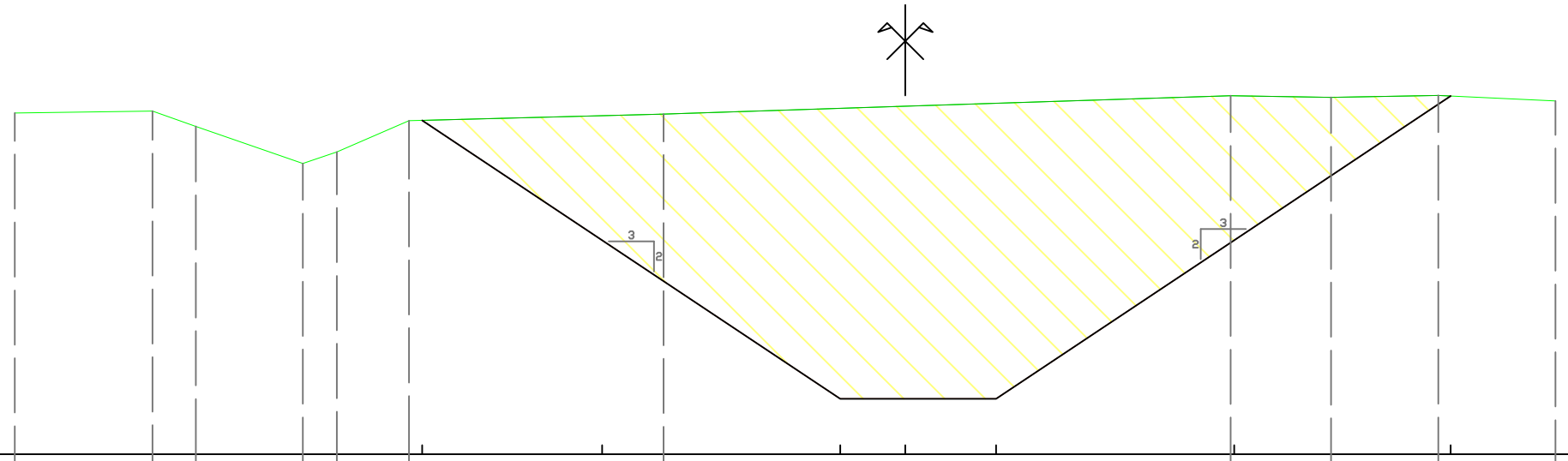

Altitudes TN	57.77		57.79	57.62	57.21	57.34	57.68		57.75				57.96	57.94	57.96	57.90
Distances à l'axe TN	-9.835		-8.314	-7.835	-6.652	-6.279	-5.482		-2.671				3.591	4.701	5.885	7.178
Distances partielles TN		1.521	0.479	1.183	0.374	0.797	2.811		6.261				1.110	1.184	1.293	
Altitudes Projet							57.69	56.36		54.61	54.61	54.61	56.36		57.95	
Distances à l'axe Projet							-5.335	-3.348		-0.718	0.000	1.000	3.630		6.020	
Distances partielles Projet								1.987	2.630		0.718	1.000	2.630	2.390		

Profil n°: Pr07

Abscisse : 220.894 m
Echelle des longueurs : 1/100
Echelle des altitudes : 1/100

Profil : Axe 6'

Remblai (m²) : 0.00 m²
Déblai (m²) : 19.18 m²
BETON : 0.00 m²
GNT_0_315 : 0.00 m²
GNT_0_100 : 0.00 m²
Dévers Gauche 0.00 %
Dévers Droite 0.00 %

X= 2227179.521
Y= 1225847.810
Gisement : 368.702 gr

PC : 53.00 m

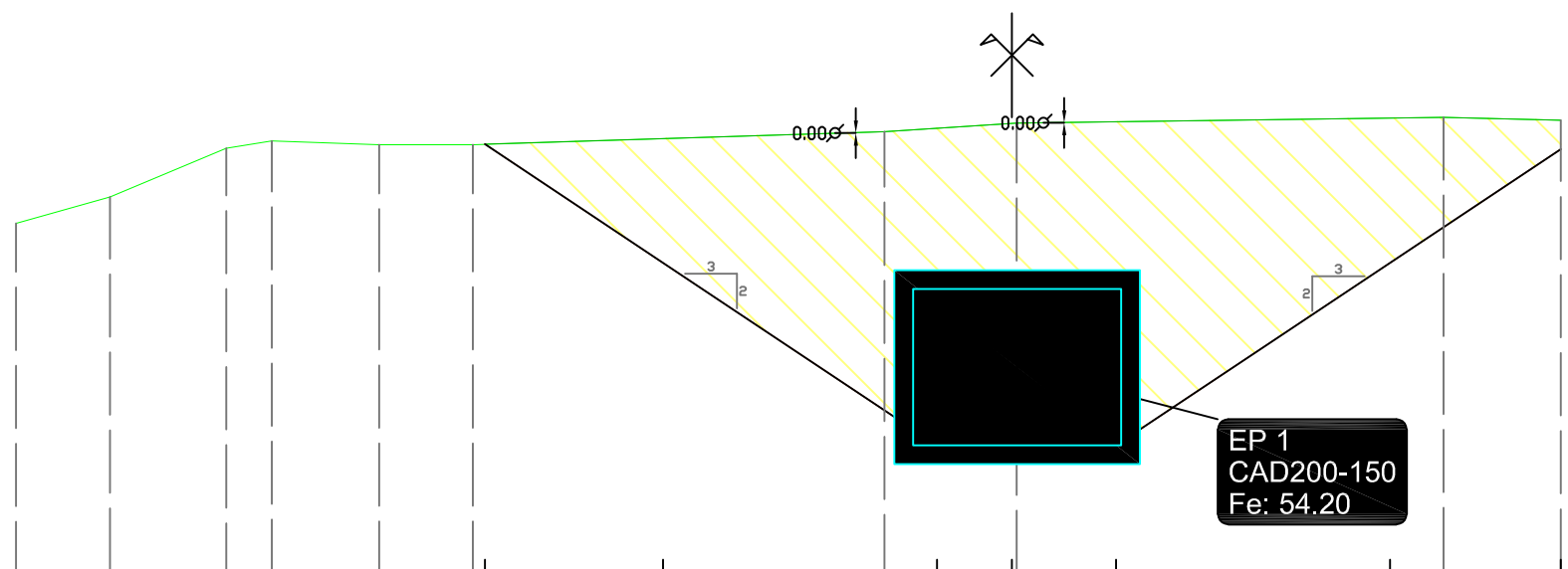

Altitudes TN	56.33	56.58	57.05	57.12	57.09	57.09	57.21	57.29	57.35	57.32			
Distances à l'axe TN	-9.560	-8.658	-7.542	-7.106	-6.075	-5.176	-1.224	0.045	4.144	5.269			
Distances partielles TN	0.902	1.116	0.436	1.031	0.899	3.952	1.269	4.099	1.124				
Altitudes Projet	57.09	55.95	54.20	54.20	54.20	55.95	57.04						
Distances à l'axe Projet	-5.060	-3.348	-0.718	-0.000	1.000	3.630	5.269						
Distances partielles Projet	1.712	2.630	0.718	1.000	2.630	1.639							

Profil n°: Pr08

Abscisse : 275.487 m
Echelle des longueurs : 1/150
Echelle des altitudes : 1/150

Profil : Axe 6'

Remblai (m²) : 0.00 m²
Déblai (m²) : 0.00 m²
BETON : 0.00 m²
GNT_0_315 : 0.00 m²
GNT_0_100 : 0.00 m²
Dévers Gauche 0.00 %
Dévers Droite 0.00 %

X= 2227131.394
Y= 1225822.039
Gisement : 369.716 gr

PC : 56.00 m

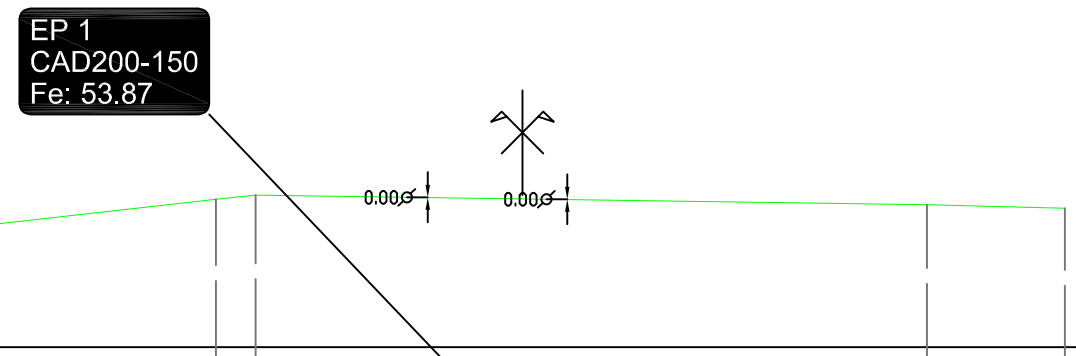

Altitudes TN	57.89	57.99	57.69	57.40	58.12	58.18	58.04	57.99		
Distances à l'axe TN	-15.000	-11.815	-11.222	-10.791	-4.395	-3.825	5.799	7.777		
Distances partielles TN	3.185	0.594	0.431	6.396	0.570	9.625	1.978			
Altitudes Projet										
Distances à l'axe Projet										
Distances partielles Projet										

Profil n°: Pr09

Abscisse : 294.733 m
Echelle des longueurs : 1/150
Echelle des altitudes : 1/150

Profil : Axe 6'

Remblai (m²) : 0.00 m²
Déblai (m²) : 0.00 m²
BETON : 0.00 m²
GNT_0_315 : 0.00 m²
GNT_0_100 : 0.00 m²
Dévers Gauche 0.00 %
Dévers Droite 0.00 %

X= 2227114.147
Y= 1225813.499
Gisement : 371.762 gr

PC : 56.00 m

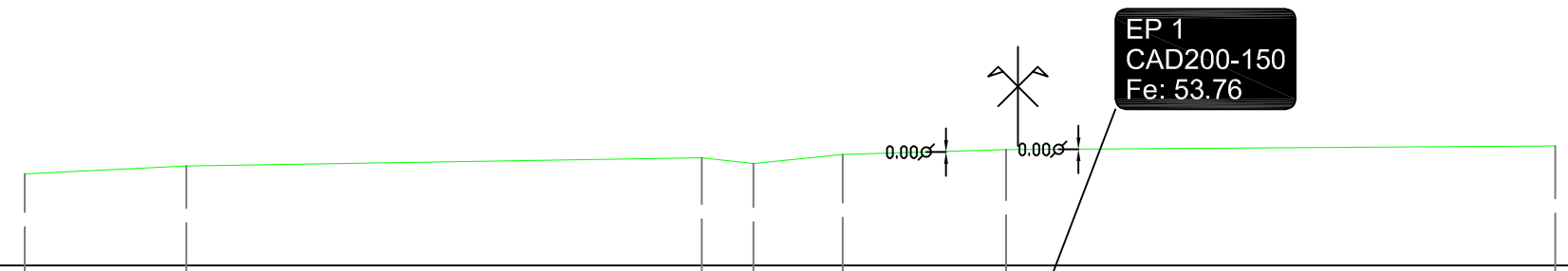

Altitudes TN	57.39	57.51	57.63	57.54	57.68			57.81	
Distances à l'axe TN	-15.000	-12.559	-4.777	-3.996	-2.647			8.115	
Distances partielles TN	2.441	7.781	0.782	1.349	2.468		8.294		
Altitudes Projet									
Distances à l'axe Projet									
Distances partielles Projet									

Profil n°: Pr10

Abscisse : 369.928 m
Echelle des longueurs : 1/100
Echelle des altitudes : 1/100

Profil : Axe 6'

Remblai (m²) : 0.00 m²
Déblai (m²) : 0.00 m²
BETON : 0.00 m²
GNT_0_315 : 0.00 m²
GNT_0_100 : 0.00 m²
Dévers Gauche 0.00 %
Dévers Droite 0.00 %

X= 2227045.714
Y= 1225782.335
Gisement : 372.511 gr

PC : 56.00 m

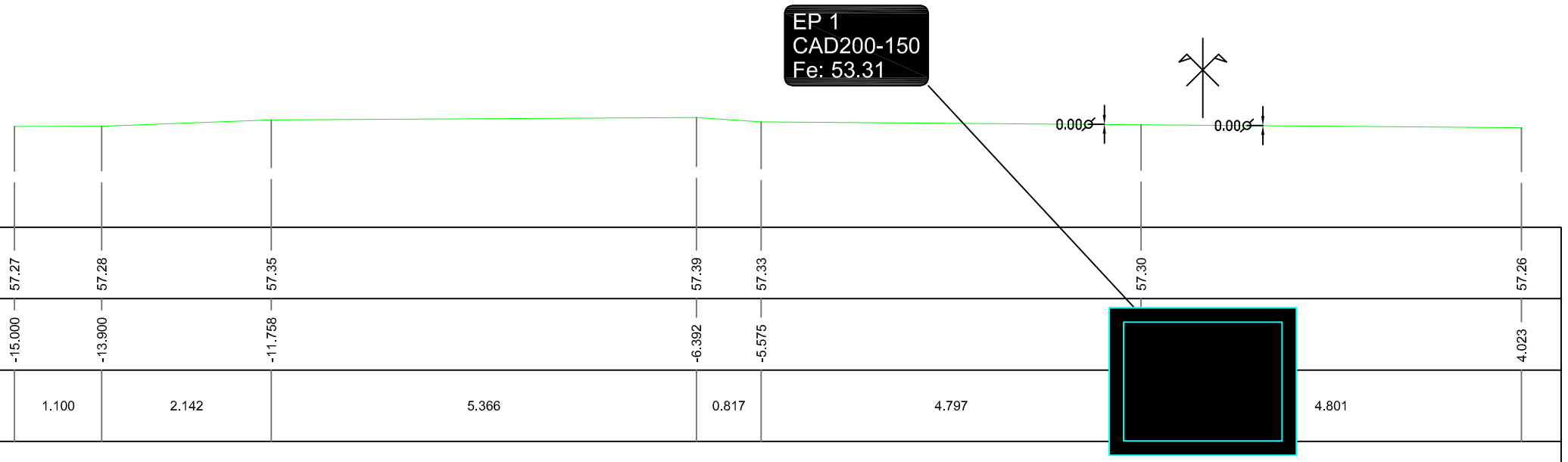

Altitudes TN	57.27	57.28	57.35	57.39	57.33	57.30	57.26	
Distances à l'axe TN	-15.000	-13.900	-11.758	-6.392	-5.575		4.023	
Distances partielles TN		1.100	2.142	5.366	0.817	4.797	4.801	
Altitudes Projet								
Distances à l'axe Projet								
Distances partielles Projet								

Profil n°: Pr11

Abscisse : 403.421 m
Echelle des longueurs : 1/100
Echelle des altitudes : 1/100

Profil : Axe 6'

Remblai (m²) : 0.00 m²
Déblai (m²) : 0.00 m²
BETON : 0.00 m²
GNT_0_315 : 0.00 m²
GNT_0_100 : 0.00 m²
Dévers Gauche 0.00 %
Dévers Droite 0.00 %

X= 2227015.358
Y= 1225768.182
Gisement : 369.548 gr

PC : 56.00 m

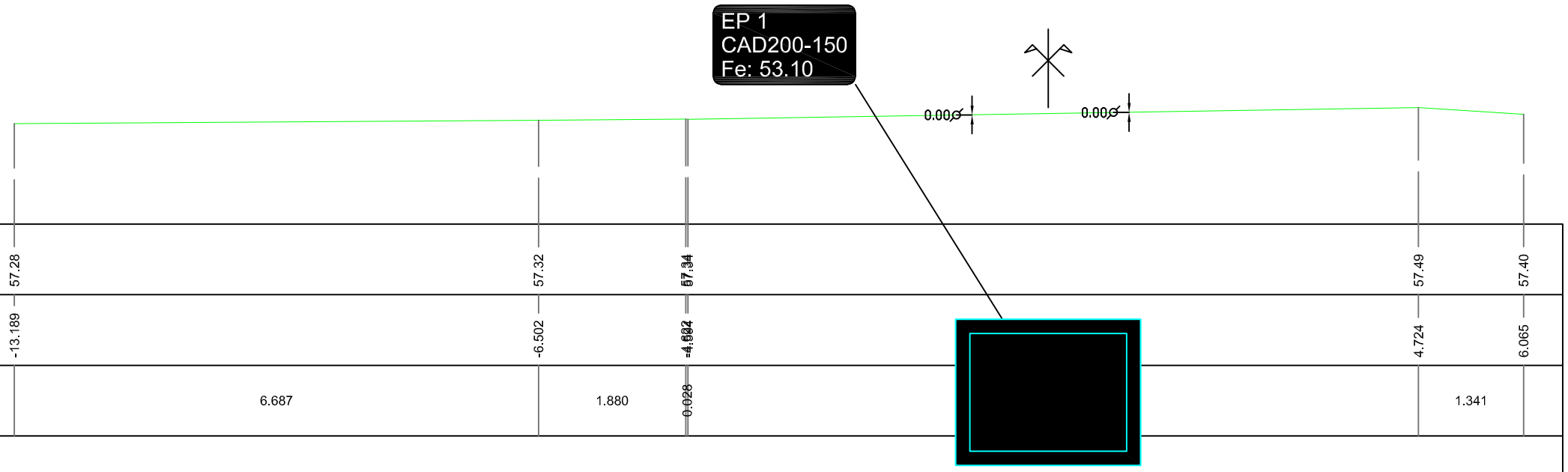

Altitudes TN	57.28	57.32	57.34			57.49	57.40
Distances à l'axe TN	-13.189	-6.502	-4.602			4.724	6.065
Distances partielles TN	6.687	1.880	0.026			1.341	
Altitudes Projet							
Distances à l'axe Projet							
Distances partielles Projet							

Profil n°: Pr12

Abscisse : 413.737 m
Echelle des longueurs : 1/150
Echelle des altitudes : 1/150

Profil : Axe 6'

Remblai (m²) : 0.00 m²
Déblai (m²) : 0.00 m²
BETON : 0.00 m²
GNT_0_315 : 0.00 m²
GNT_0_100 : 0.00 m²
Dévers Gauche 0.00 %
Dévers Droite 0.00 %

X= 2227006.407
Y= 1225763.052
Gisement : 358.683 gr

PC : 56.00 m

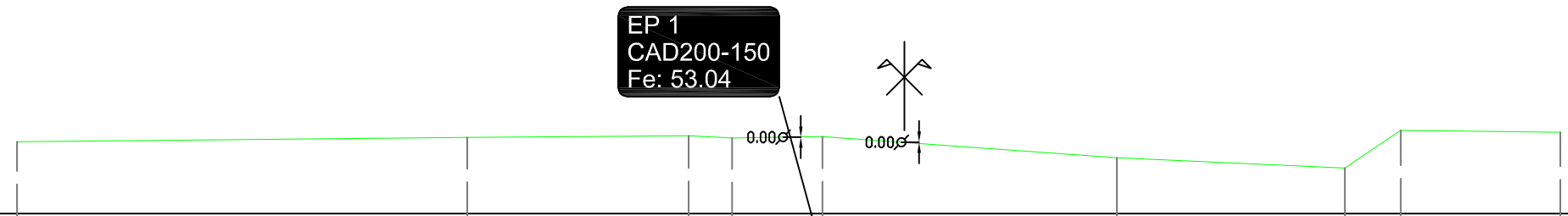

Altitudes TN	57.21	57.29	57.32	57.28	57.30	56.95	56.77	57.41	57.38	
Distances à l'axe TN	-15.000	-7.391	-3.649	-2.911		3.594	7.445	8.391	11.088	
Distances partielles TN		7.609	3.743	0.738	1.525	4.980	3.851	0.946	2.697	
Altitudes Projet										
Distances à l'axe Projet										
Distances partielles Projet										

Profil n°: Pr13

Abscisse : 426.476 m
Echelle des longueurs : 1/150
Echelle des altitudes : 1/150

Profil : Axe 6'

Remblai (m²) : 0.00 m²
Déblai (m²) : 32.91 m²
BETON : 0.00 m²
GNT_0_315 : 0.00 m²
GNT_0_100 : 0.00 m²
Dévers Gauche 0.00 %
Dévers Droite 0.00 %

X= 2226997.330
Y= 1225754.115
Gisement : 348.347 gr

PC : 52.00 m

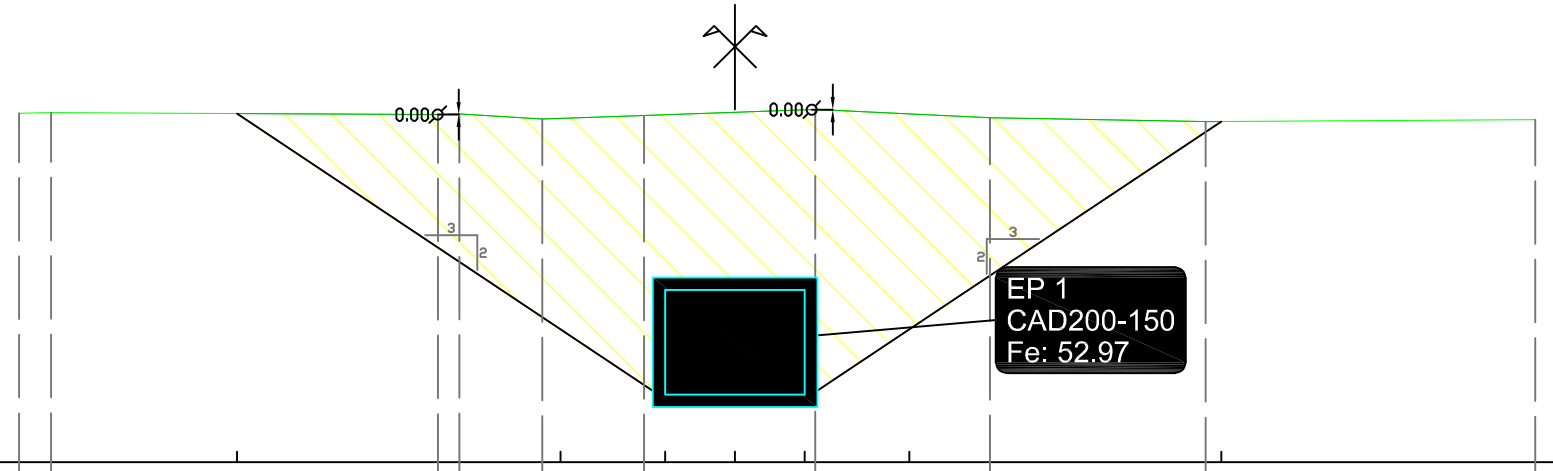

Altitudes TN	57.00	57.01	56.98	56.99	56.92	56.97	57.05	56.94	56.88	56.91	
Distances à l'axe TN	-10.263	-9.805	-4.258	-3.952	-2.762	-1.303	1.148	3.654	6.744	11.470	
Distances partielles TN	0.458	5.547	0.306	1.190	1.459	2.451	2.506	3.091	4.725		
Altitudes Projet		56.99			53.90	52.90	52.90	52.90	53.90	56.88	
Distances à l'axe Projet		-7.140			-2.500	-1.000	0.000	1.000	2.500	6.970	
Distances partielles Projet		4.640			1.500	1.000	1.000	1.500	4.470		

Profil n°: Pr14

Abscisse : 487.098 m
Echelle des longueurs : 1/100
Echelle des altitudes : 1/100

Profil : Axe 6'

Remblai (m²) : 0.00 m²
Déblai (m²) : 8.89 m²
BETON : 0.00 m²
GNT_0_315 : 0.00 m²
GNT_0_100 : 0.00 m²
Dévers Gauche 0.00 %
Dévers Droite 0.00 %

X= 2226956.589
Y= 1225709.243
Gisement : 349.531 gr

PC : 44.00 m

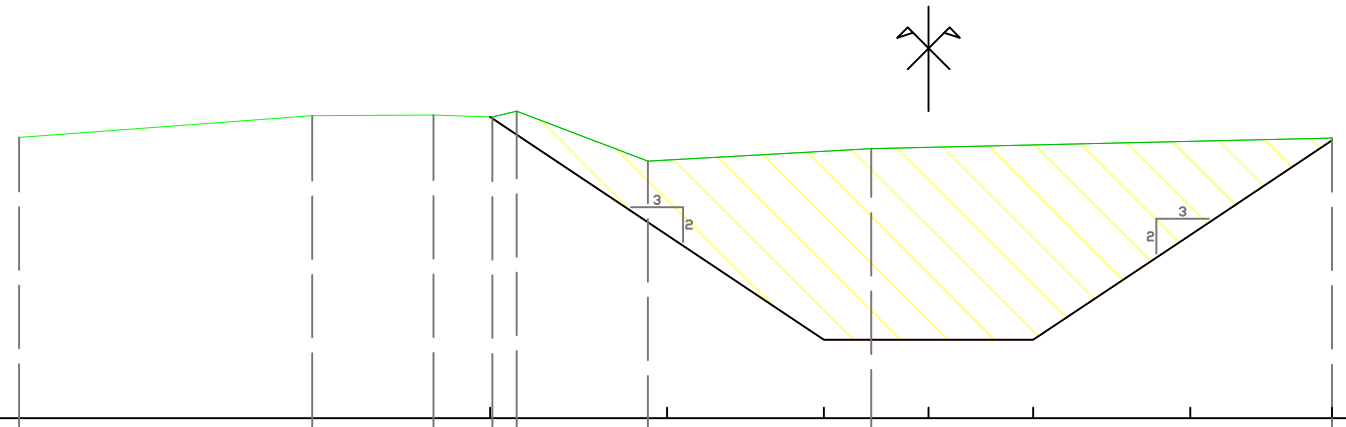

Altitudes TN	46.68	46.89	46.90	46.88	46.93	46.46	46.57	46.67					
Distances à l'axe TN	-8.692	-5.890	-4.733	-4.171	-3.938	-2.684	-0.547	3.855					
Distances partielles TN	2.802	1.158	0.562	0.233	1.254	2.137	4.402						
Altitudes Projet				46.88		45.75	44.75	44.75	44.75	45.75	46.65		
Distances à l'axe Projet				-4.192		-2.500	-1.000	0.000	1.000	2.500	3.855		
Distances partielles Projet					1.692	1.500	1.000	1.000	1.500	1.355			

Profil n°: Pr15

Abscisse : 558.527 m
Echelle des longueurs : 1/100
Echelle des altitudes : 1/100

Profil : Axe 6'

Remblai (m²) : 0.00 m²
Déblai (m²) : 22.61 m²
BETON : 0.00 m²
GNT_0_315 : 0.00 m²
GNT_0_100 : 0.00 m²
Dévers Gauche 0.00 %
Dévers Droite 0.00 %

X= 2226905.081
Y= 1225659.915
Gisement : 358.583 gr

PC : 34.00 m

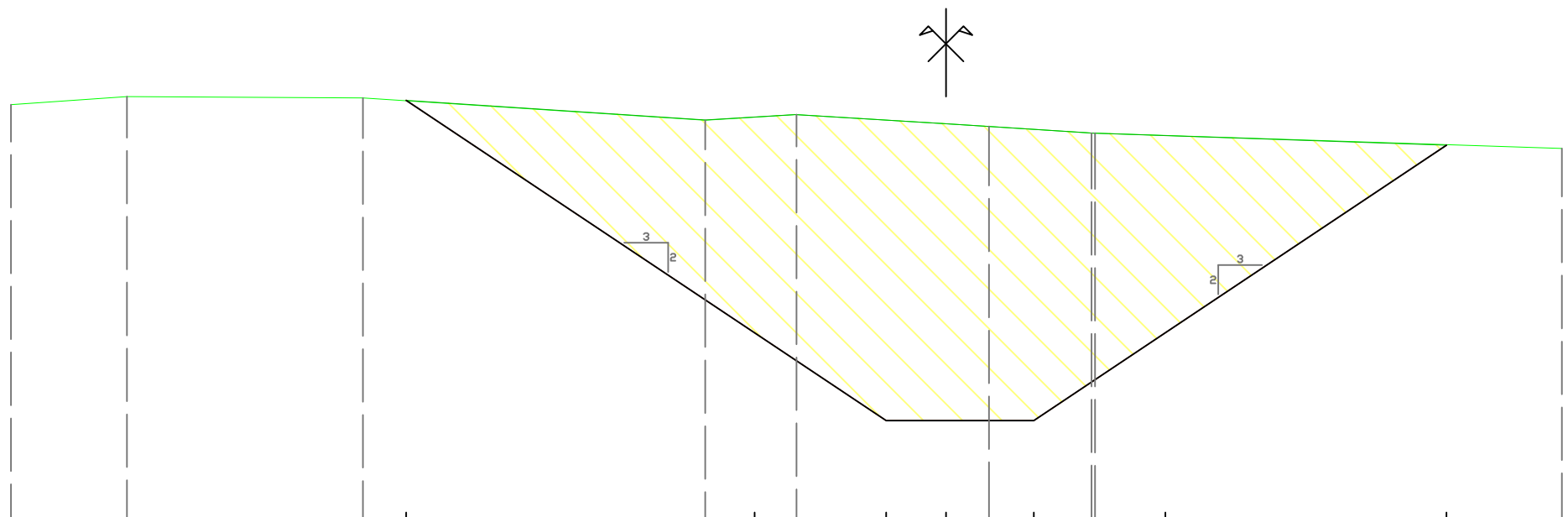

Altitudes TN	38.74	38.84	38.82	38.57	38.63	38.50	38.42	38.24
Distances à l'axe TN	-10.650	-9.330	-6.643	-2.744	-1.703	0.491	1.658	7.016
Distances partielles TN	1.320	2.687	3.899	1.041	2.194	1.168	0.040	5.317
Altitudes Projet	38.79	36.15	35.15	35.15	35.15	36.15	38.28
Distances à l'axe Projet	-6.150	-2.180	-0.680	-0.000	1.000	2.500	5.703
Distances partielles Projet	3.970	1.500	0.680	1.000	1.500	3.203

Profil n°: Pr16

Abscisse : 603.883 m
Echelle des longueurs : 1/100
Echelle des altitudes : 1/100

Profil : Axe 6'

Remblai (m²) : 0.00 m²
Déblai (m²) : 20.98 m²
BETON : 0.00 m²
GNT_0_315 : 0.00 m²
GNT_0_100 : 0.00 m²
Dévers Gauche 0.00 %
Dévers Droite 0.00 %

X= 2226868.810
Y= 1225632.684
Gisement : 363.145 gr

PC : 34.00 m

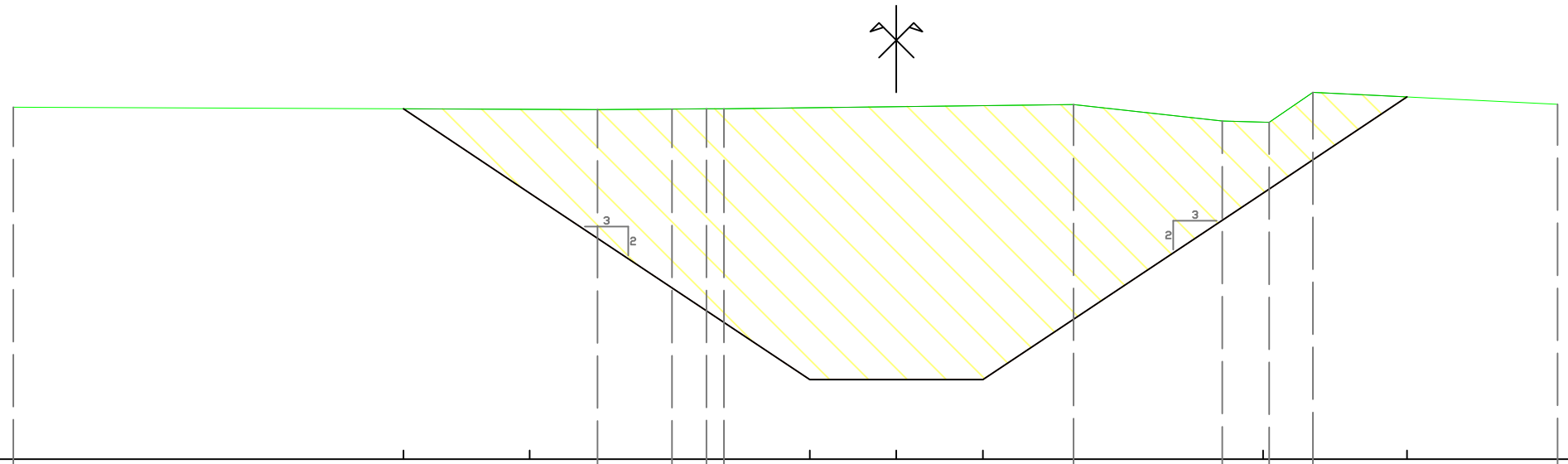

Altitudes TN	38.06						38.03	38.04	38.04	38.04			38.09	37.90	37.88	38.23		38.09
Distances à l'axe TN	-10.188						-3.449	-2.590	-2.190	-1.990			2.043	3.761	4.303	4.806		7.628
Distances partielles TN		6.738					0.860	0.400	0.201		4.033		1.717	0.542	0.503		2.822	
Altitudes Projet				38.04	37.07					34.92	34.92	34.92			37.07		38.18	
Distances à l'axe Projet				-5.688	-4.230					-1.000	-0.000	1.000			4.230		5.892	
Distances partielles Projet					1.458	3.230				1.000	1.000		3.230			1.662		

Profil n°: Pr17

Abscisse : 619.803 m
Echelle des longueurs : 1/100
Echelle des altitudes : 1/100

Profil : Axe 6'

Remblai (m²) : 0.00 m²
Déblai (m²) : 21.88 m²
BETON : 0.00 m²
GNT_0_315 : 0.00 m²
GNT_0_100 : 0.00 m²
Dévers Gauche 0.00 %
Dévers Droite 0.00 %

X= 2226854.945
Y= 1225624.859
Gisement : 374.245 gr

PC : 34.00 m

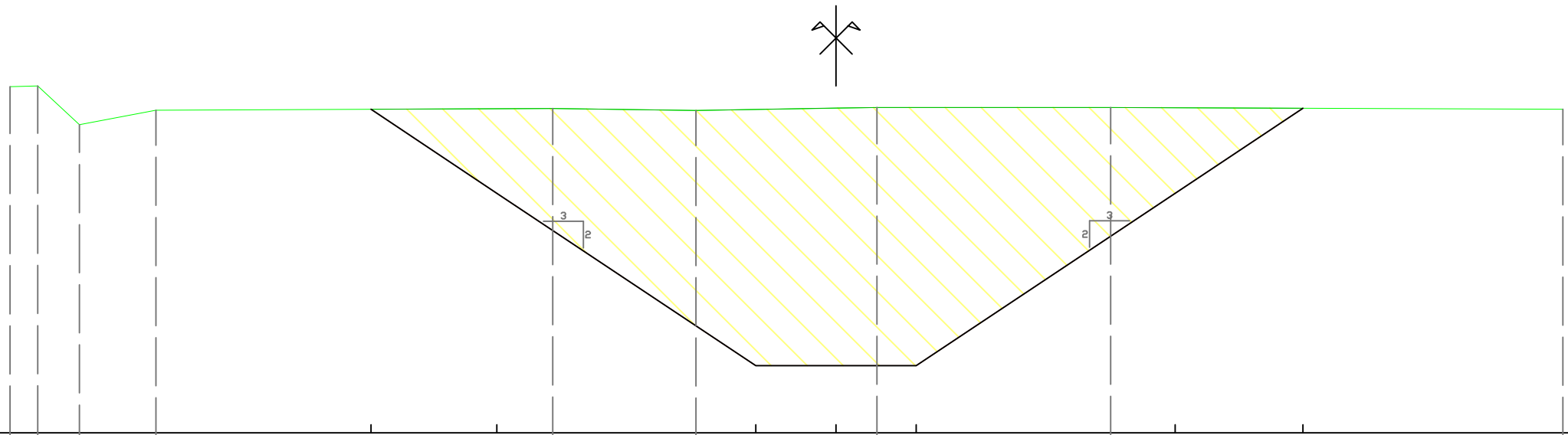

Altitudes TN	38.32	38.33	37.84	38.02				38.05	38.02		38.06		38.06				38.04
Distances à l'axe TN	-10.301	-9.955	-9.435	-8.482				-3.532	-1.748		0.510		3.423				9.065
Distances partielles TN		0.346	0.519	0.954		4.950			1.784	2.258		2.913			5.642		
Altitudes Projet							38.04	36.99		34.84	34.84	34.84		36.99		38.05	
Distances à l'axe Projet							-5.801	-4.230		-1.000	0.000	1.000		4.230		5.822	
Distances partielles Projet								1.571	3.230		1.000	1.000	3.230		1.592		

Profil n°: Pr18

Abscisse : 643.714 m
Echelle des longueurs : 1/150
Echelle des altitudes : 1/150

Profil : Axe 6'

Remblai (m²) : 0.00 m²
Déblai (m²) : 23.76 m²
BETON : 0.00 m²
GNT_0_315 : 0.00 m²
GNT_0_100 : 0.00 m²
Dévers Gauche 0.00 %
Dévers Droite 0.00 %

X= 2226832.069
Y= 1225617.900
Gisement : 380.337 gr

PC : 34.00 m

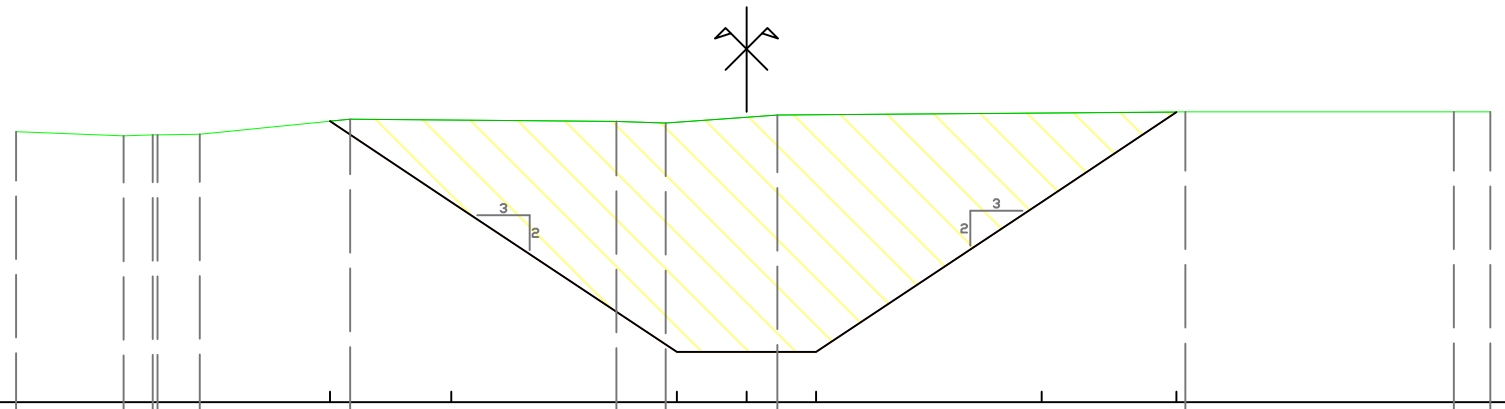

Altitudes TN	37.88		37.82	37.83	37.83	37.84		38.06				38.02	38.00		38.11			38.16			38.16	38.16	
Distances à l'axe TN	-10.470		-8.931	-8.543	-8.543	-7.836		-5.684				-1.866	-1.158		0.443			6.291			10.142	10.665	
Distances partielles TN		1.538		0.418	0.071	0.607	2.152		3.818			0.707		1.601		5.848			3.851			0.523	
Altitudes Projet								38.03		36.87			34.72	34.72	34.72		36.87	38.16					
Distances à l'axe Projet								-5.970		-4.230			-1.000	0.000	1.000		4.230	6.165					
Distances partielles Projet									1.740		3.230			1.000	1.000	3.230			1.935				

Profil n°: Pr19

Abscisse : 664.917 m
Echelle des longueurs : 1/150
Echelle des altitudes : 1/150

Profil : Axe 6'

Remblai (m²) : 0.00 m²
Déblai (m²) : 32.90 m²
BETON : 0.00 m²
GNT_0_315 : 0.00 m²
GNT_0_100 : 0.00 m²
Dévers Gauche 0.00 %
Dévers Droite 0.00 %

X= 2226811.959
Y= 1225611.181
Gisement : 376.711 gr

PC : 34.00 m

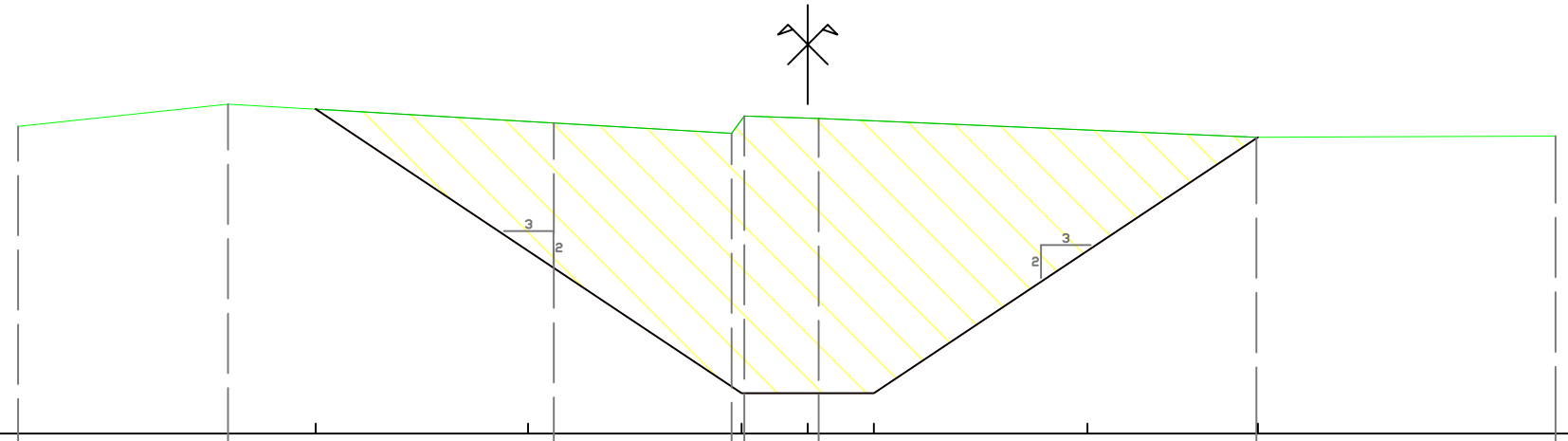

Altitudes TN	38.64						38.98						38.69			38.54	38.80	38.76					38.48			38.50
Distances à l'axe TN	-11.941						-8.770						-3.842			-1.154	-0.959	0.164					6.784			11.306
Distances partielles TN		3.171					4.927						2.688			0.196	1.122		6.620					4.522		
Altitudes Projet						38.90				36.76					34.61		34.61	34.61			36.76		38.48			
Distances à l'axe Projet						-7.441				-4.230					-1.000		0.000	1.000			4.230		6.806			
Distances partielles Projet							3.211						3.230				1.000	1.000			3.230			2.576		

Profil n°: Pr20

Abscisse : 700.486 m
Echelle des longueurs : 1/150
Echelle des altitudes : 1/150

Profil : Axe 6'

Remblai (m²) : 0.00 m²
Déblai (m²) : 32.84 m²
BETON : 0.00 m²
GNT_0_315 : 0.00 m²
GNT_0_100 : 0.00 m²
Dévers Gauche 0.00 %
Dévers Droite 0.00 %

X= 2226779.327
Y= 1225597.028
Gisement : 370.778 gr

PC : 33.00 m

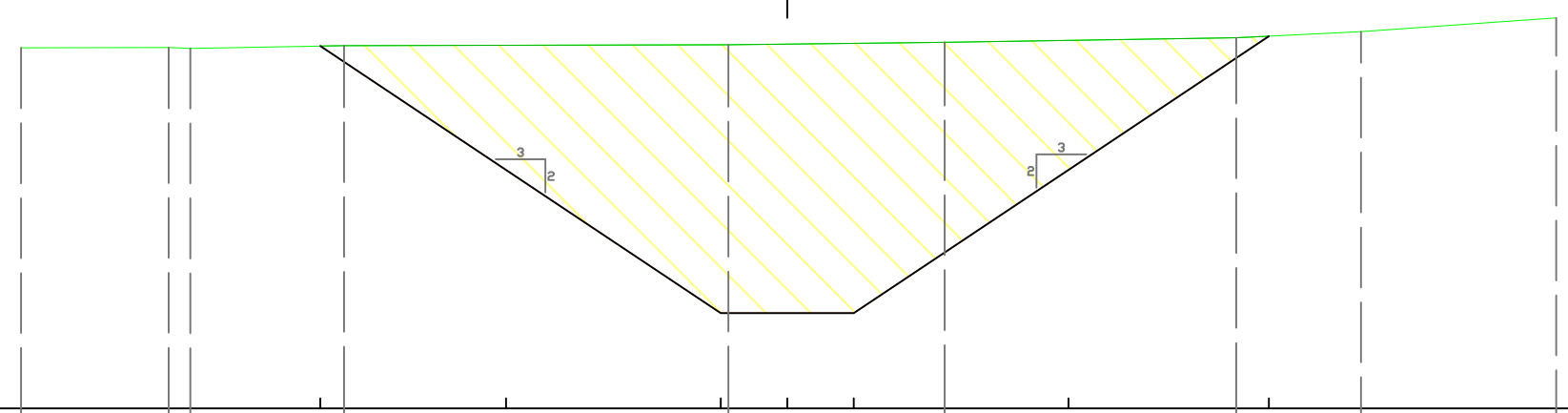

Altitudes TN	38.42				38.42	38.41			38.45				38.46				38.50				38.57		38.66		38.87
Distances à l'axe TN	-11.522				-9.301	-8.977			-6.667				-0.885				2.366				6.755		8.629		11.567
Distances partielles TN		2.221			0.324		2.310			5.781				3.251				4.390				1.874		2.937	
Altitudes Projet									38.44		36.58		34.43	34.43	34.43				36.58		38.59				
Distances à l'axe Projet									-7.022		-4.230		-1.000	0.000	1.000				4.230		7.245				
Distances partielles Projet										2.792		3.230		1.000	1.000		3.230			3.015					

Profil n°: Pr21

Abscisse : 717.655 m
Echelle des longueurs : 1/150
Echelle des altitudes : 1/150

Profil : Axe 6'

Remblai (m²) : 0.00 m²
Déblai (m²) : 30.16 m²
BETON : 0.00 m²
GNT_0_315 : 0.00 m²
GNT_0_100 : 0.00 m²
Dévers Gauche 0.00 %
Dévers Droite 0.00 %

X= 2226764.333
Y= 1225588.664
Gisement : 366.829 gr

PC : 33.00 m

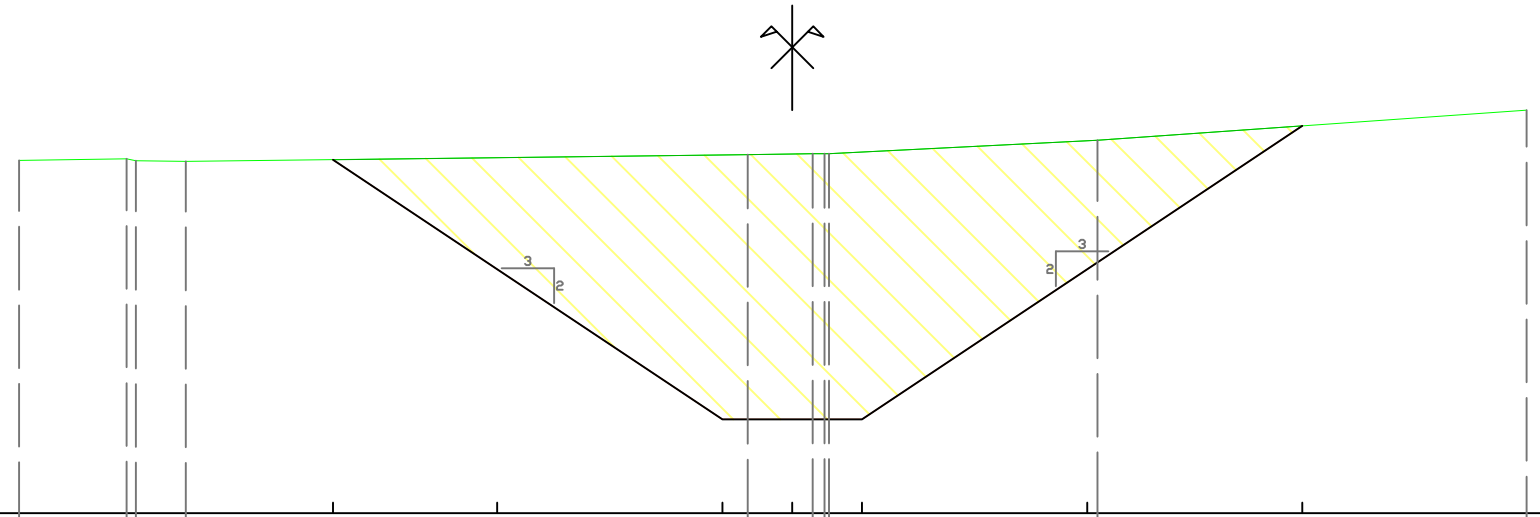

| | | |

Profil n°: Pr22

Abscisse : 785.586 m
Echelle des longueurs : 1/150
Echelle des altitudes : 1/150

Profil : Axe 6'

Remblai (m²) : 0.00 m²
Déblai (m²) : 33.32 m²
BETON : 0.00 m²
GNT_0_315 : 0.00 m²
GNT_0_100 : 0.00 m²
Dévers Gauche 0.00 %
Dévers Droite 0.00 %

X= 2226705.747
Y= 1225554.302
Gisement : 357.806 gr

PC : 33.00 m

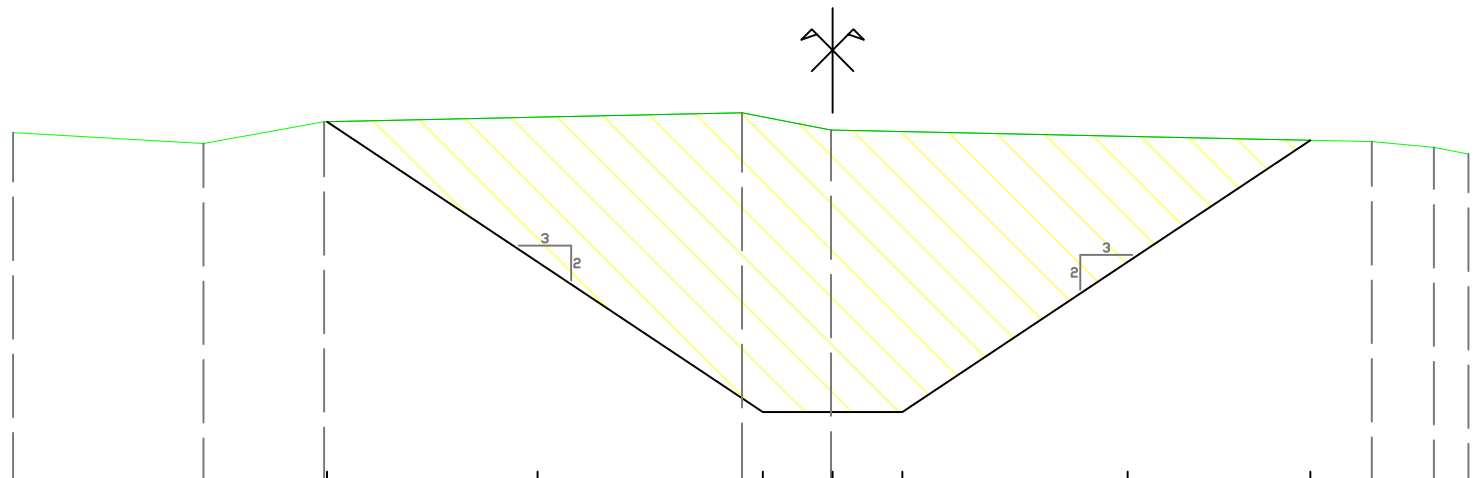

Altitudes TN	38.01	37.85	38.17	38.29	38.05	37.88	37.80	37.70					
Distances à l'axe TN	-11.747	-9.021	-7.289	-1.297	-0.025	7.728	8.619	9.114					
Distances partielles TN	2.726	1.732	5.992	1.273	7.753	0.891	0.495						
Altitudes Projet	38.17	36.16	34.01	34.01	34.01	36.16	37.90						
Distances à l'axe Projet	-7.247	-4.230	-1.000	0.000	1.000	4.230	6.849						
Distances partielles Projet	3.017	3.230	1.000	1.000	3.230	2.619							

Profil n°: Pr23

Abscisse : 806.921 m
Echelle des longueurs : 1/100
Echelle des altitudes : 1/100

Profil : Axe 6'

Remblai (m²) : 4.13 m²
Déblai (m²) : 0.00 m²
BETON : 0.00 m²
GNT_0_315 : 0.00 m²
GNT_0_100 : 0.00 m²
Dévers Gauche 0.00 %
Dévers Droite 0.00 %

X= 2226691.256
Y= 1225538.642
Gisement : 347.533 gr

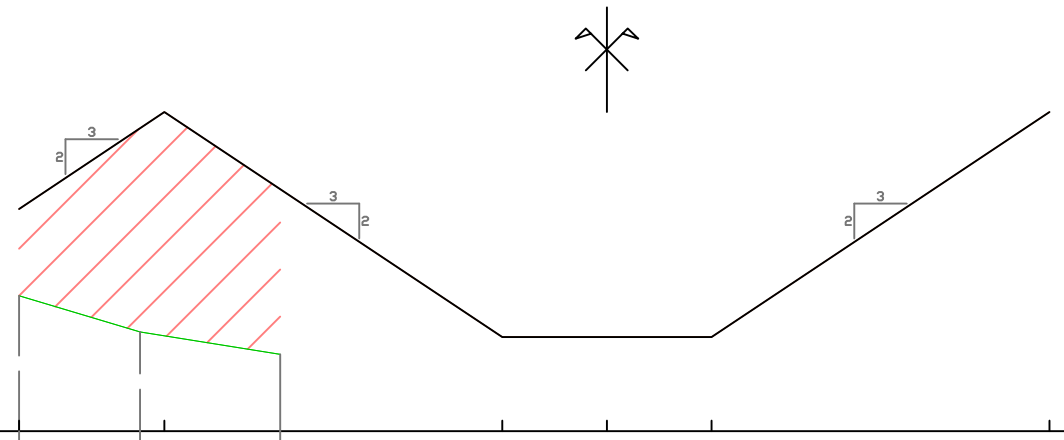

PC : 33.00 m

Altitudes TN	34.29	33.95	33.74					
Distances à l'axe TN	-5.616	-4.460	-3.121					
Distances partielles TN		1.156	1.339					
Altitudes Projet	35.12	36.05		33.90	33.90	33.90		36.05
Distances à l'axe Projet	-5.616	-4.230		-1.000	0.000	1.000		4.230
Distances partielles Projet		1.386	3.230		1.000	1.000	3.230	

Annexe 4 : Schéma des aménagements prévus dans le secteur 7

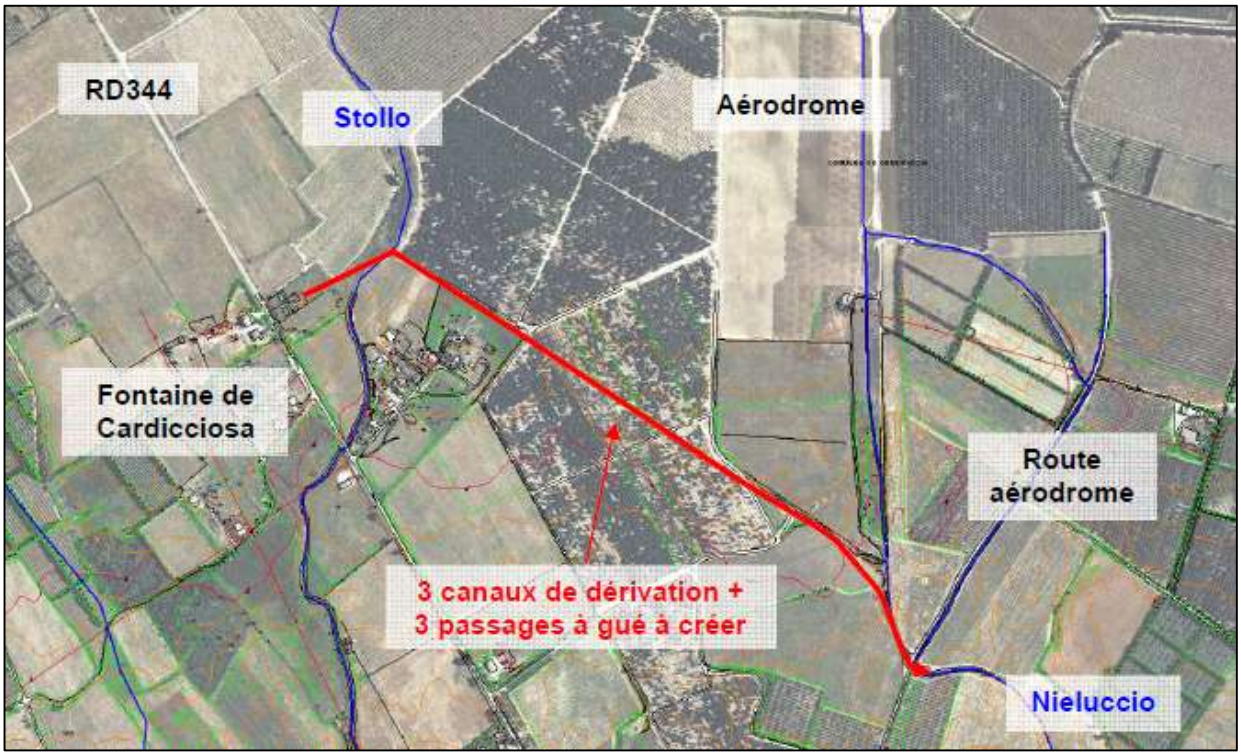

Coupe type déviation

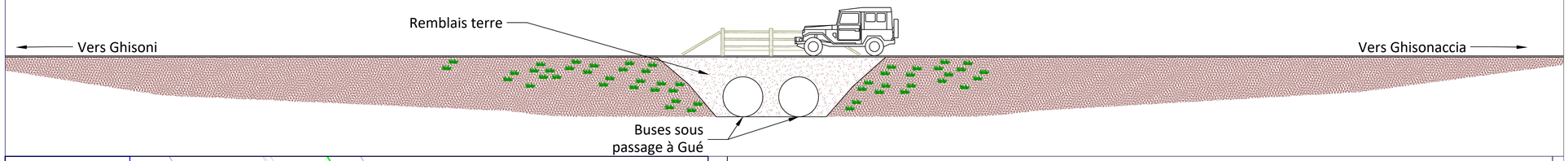

Coupe B' - B

Echelle en X : 1/100

Echelle en Y : 1/100

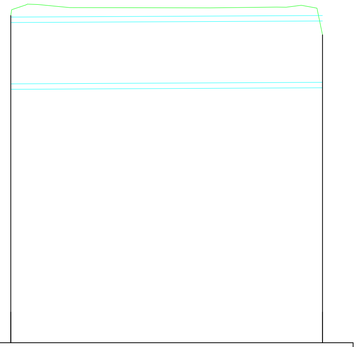

PC : 29.00 m

Cotes Terrain Naturel	39.68 … 39.05
Numéros des regards	N4 … N3
Cotes Projet	37.45 … 37.50
Profondeurs Projet	2.23 … 1.55
Distances partielles	10,175
Distances cumulées	0,000 … 10,175
Pentes (Projet)	0,50 %
Alignements en plan	10,175
Dimensions et Matériaux	CAD300-200

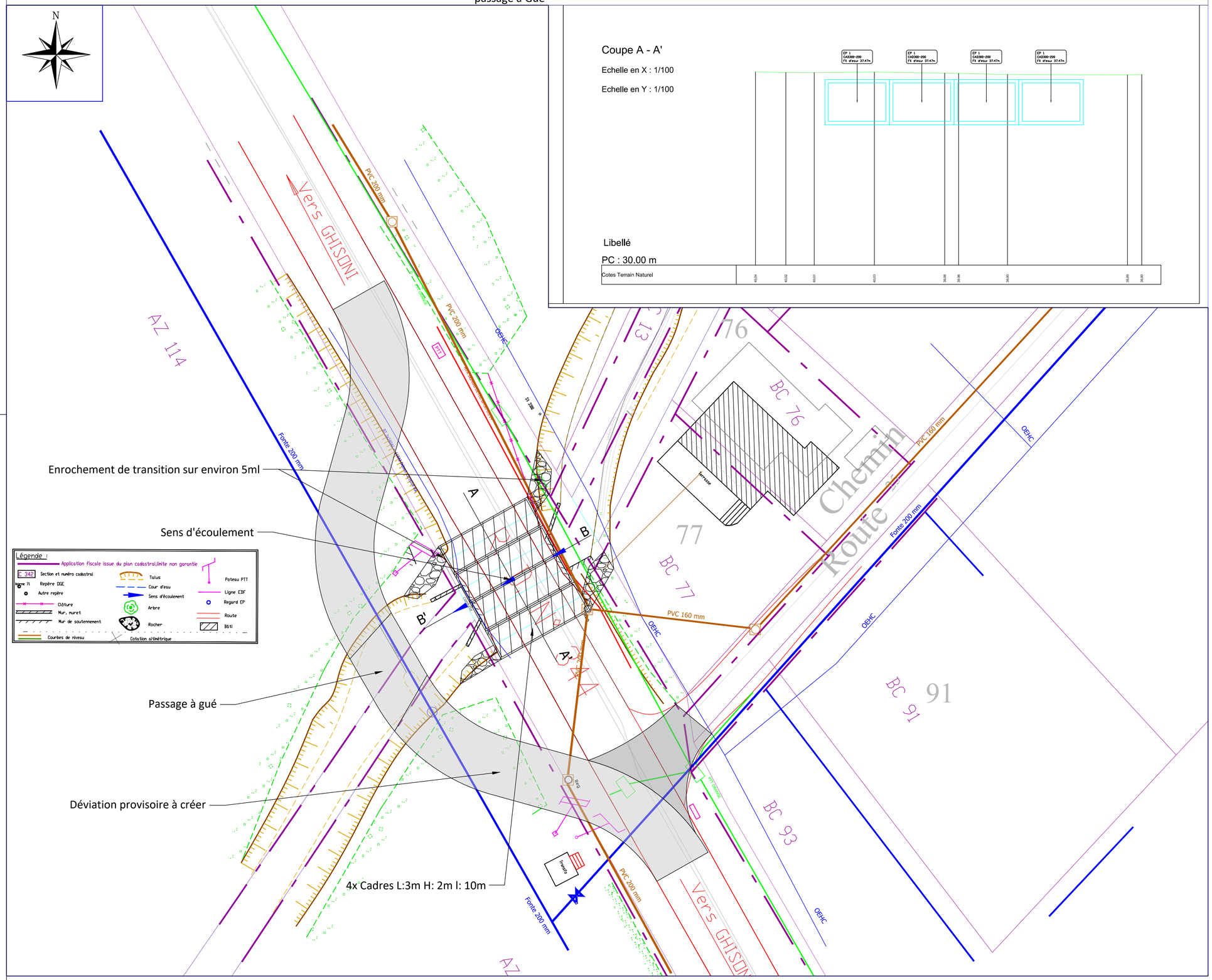

Coupe A - A'

Echelle en X : 1/100

Echelle en Y : 1/100

Libellé

PC : 30.00 m

Cotes Terrain Naturel	40.04 … 40.02 … 40.01 … 40.03 … 39.88 … 39.98 … 39.90 … 39.89 … 39.90

VILLE de GHISONACCIA

DEPARTEMENT DE LA HAUTE CORSE

Commune de Ghisonaccia

Calibrage du réseau pluvial de la commune de Ghisonaccia suite au schéma directeur

Secteur amont de la RT10

Etude d'Avant Projet
(A.V.P)

Fiche 8 - Plan général des travaux

ECHELLE : 1/ 200

indice	date	établi par	vérifié par	Observations	Code : 800
5					
4					
3					
2					
1					
0	Mai 2019	AD	HS		

BUREAU D'ETUDES TECHNIQUES
POZZO DI BORGO
Lot. Arbuceta Ceppe - 20620 BIGUGLIA
Tél. : 04.95.30.59.69
Fax : 04.95.30.60.02
e mail : bastia@pozzodiborgo.fr
6, parc Belvedere - 20000 AJACCIO
Tél. : 04.95.21.17.38
Fax : 04.95.51.31.51
e mail : ajaccio@pozzodiborgo.fr